TERMÉKKATALÓGUS

2021

MOFÉM

MOFÉM

Tisztelettel köszöntöm!

A MOFÉM legújabb katalógusát tartja kezében. Azt a gyűjteményt, melyet a legnagyobb szakértelemmel állítottunk össze azért, hogy segítségére legyen a mindennapok során.

Örömmel számolok be arról, hogy a MOFÉM megújult. Eddig soha nem látott új termékek, forradalmi műszaki megoldások, bővülő szolgáltatások jelennek meg kínálatunkban és mindez egy magával ragadó környezetbe „csomagolva", amit egyszerűen csak új arculatnak nevezünk.

Lendület és dinamizmus jellemzi,
akár a rajtgépből kirobbanó futót!

A MOFÉM márkanevet gyakran ipari Hungaricumként emlegetik. Mi valamennyien a MOFÉM-nél büszkék vagyunk a múltunkra és nagy hangsúlyt helyezünk történelmünk ápolására.
De nem a múlt dicsfényében akarunk tetszelegni, hanem a ma és a holnap kihívásaira választ adva eljutni abba a jövőbe, amiről mindig is álmodtunk. Jobbá, szebbé tenni a világot, új dolgokat alkotni miközben vigyázunk arra a környezetre, ahol dolgozunk. Ahol élünk! Ez a MOFÉM küldetése! Ezt jelenti az új embléma. Egy vonallal kirajzolt karakterében egyszerre van ott a folytonosság és a megújulás.

A MOFÉM mindig több volt, mint egyszerűen termékek gyűjteménye vagy szolgáltatások halmaza. A MOFÉM egy igazi legenda, mely az emberekről szól, történeteikről a családból, melyet Felhasználó, Kivitelező, Forgalmazó és Gyártó együtt alkot 1900 óta.
Üdvözlöm Önt családunkban!

Dohovics László
Értékesítési Igazgató

TARTALOMJEGYZÉK

Csaptelepek és zuhanyok
7. oldal

Zuhanyprogram
65. oldal

Konyhai csaptelepek
85. oldal

Mofém Professional
119. oldal

Flexibilis bekötőcsövek
142. oldal

Alkatrészprogram
149. oldal

Víz-, gáz-, fűtésszerelvények
161. oldal

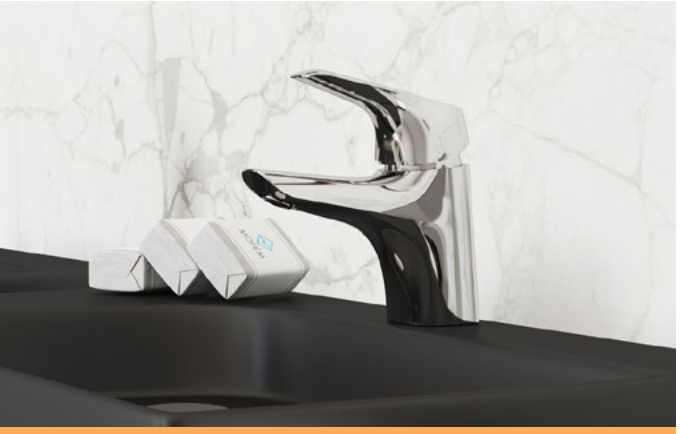

ELEGANCE

Azoknak szól, akik egy gondolattal mások előtt járnak, akik nem félnek változtatni, akik fogékonyak az új dolgokra, akik saját képükre szeretnék formálni otthonukat, ugyanakkor nem akarnak lemondani arról a magas minőségi színvonalról és megbízhatóságról, amelyet a Mofém márka képvisel. Azoknak, akik képesek megmutatni, hogy lehet másként csinálni úgy, hogy közben felelősséget vállalnak környezetükért.

STANDARD+

Az alap kategória valamennyi jellemzőjét magán hordozza, ugyanakkor mindezt a design és funkcionalitás tekintetében magasabb szintre emeli. Azoknak ajánljuk, akik előnyben részesítik a modern designt és megjelenést, amely nem megy a funkcionalitás rovására, akik valóban haladnak az aktuális irányzatokkal, amelyek mentesek a szélsőségektől. Ezáltal válnak a mai modern fürdőszobák díszévé.

BASIC

Alap értékek és funkciók, amelyek a Mofém márkát már a belépő kategóriában is a legjobb minőségű választások közé emeli: magas fokú szolgáltatásokkal, szervizhálózat, 5 év garancia , 10 év alkatrészellátás, bevizsgált komponensek és minősítések. A kategória jól ötvözi a hagyományos értékeket a legújabb energiatakarékos megoldásokkal. Tökéletes választás bármely fürdőszobába!

MOFÉM

A Mofém 120 éves fennállása alatt mindig is arra törekedett, hogy választékát a vevői igényekhez igazítsa, mind a desing, mind a funkcionalitási szempontokat szem előtt tartva.

5 ÉV GARANCIA

Minden Mofém csaptelepre és zuhanyrendszerre 5 év garanciát biztosítunk. Széles és átfogó alkatrészprogramunk keretein belül a termék utolsó gyártási évétől számított 10 évig biztosított az alkatrészellátás.

TISZTÍTHATÓSÁG, EGYSZERŰ SZERELÉS

A termékeink kialakításánál a könnyű tisztíthatóság mellett az egyszerű szerelési megoldásokat is előnyben részesítettük, így a csaptelepek, zuhanyrendszerek és kiegészítők felszerelése szakember közreműködése nélkül is elvégezhető.

BIZTONSÁG ÉS KÉNYELEM

Termékeink biztonságos és kényelmes használatának biztosítása az egyik legfőbb prioritás. Termosztátos csaptelepink hideg érintés rendszerrel és biztonsági hőmérséklet STOP funkcióval rendelkeznek. Gondoskodunk Önről és családja védelméről! A kényelmes zuhanyzás élménye nem álom többé. Csak ki kell választani a tetszőleges hőfokot, a termosztátos csaptelep folyamatosan tartja azt a zuhanyzás végéig.

ENERGIATAKARÉKOSSÁG, KÖRNYEZETVÉDELEM

A Mofém termékek fejlesztése során nagy hangsúlyt fektetünk a víz- és energiatakarékossági szempontokra. A környezettudatos gondolkodás minden termékkörünknél megjelenik.

MOFÉM

CSAPTELEPEK ÉS ZUHANYOK

ELEGANCE

Flow
8. oldal

Flame
10. oldal

Sky
14. oldal

Trend Plus
18. oldal

Zenit
22. oldal

STANDARD+

Junior Evo
28. oldal

Pro
38. oldal

Golf
40. oldal

Treff
44. oldal

BASIC

Junior
48. oldal

Bridge
52. oldal

Mambo-5
54. oldal

Eurosztár
58. oldal

Bojler csaptelepek
62. oldal

Flow

ELEGANCE

Jellemzők

Választék
Komfort
Vízmegtakarítás
Design

Mosdó variációk

Kiemelt funkciók

Forrázás védelemmel ellátott kartus a mosdókba építve
Felejtse el a magas hőmérsékletű víz okozta forrázásokat!

Tökéletes vízsugár
Vízkőmentes coin slot perlátor - egy érme elegendő a perlátor beszereléséhez vagy eltávolításához.

Komfortosabb használat
Kádtöltő és zuhany csaptelepek 1750 mm gégecsővel érhetőek el.

UP TO 60% | 40 | 3/8"

ELEGANCE

Mosdó csaptelep M

51.346.28.50

- Coin slot vízkőmentes perlátorral
- Forrázás elleni védelem
- Hőmérséklet korlátozás a kerámia vezérlőegységen

UP TO 60% | 40 | 3/8"

ELEGANCE

Mosdó csaptelep L

51.382.28.50

- Coin slot vízkőmentes perlátorral
- Forrázás elleni védelem
- Hőmérséklet korlátozás a kerámia vezérlőegységen

Leeresztő szelep nélkül

51.386.28.50

UP TO 60% | 35 | 3/8"

ELEGANCE

Mosdó csaptelep XL

51.356.28.50

- Forgatható kifolyócső: 145 mm
- Coin slot vízkőmentes perlátorral
- Forrázás elleni védelem
- Hőmérséklet korlátozás a kerámia vezérlőegységen

1750 m | dB | 40

ELEGANCE

Kádtöltő csaptelep

51.122.28.00

- Vízkőmentes kézizuhannyal, 1750 mm design gégecsővel, fali zuhanytartóval
- Automata zuhanyváltóval
- Zajcsökkentő elemmel
- Coin slot vízkőmentes perlátorral

Zuhanyszett nélkül

51.121.28.00

1750 m | dB | 40

ELEGANCE

Zuhany csaptelep

51.232.28.00

- Vízkőmentes kézizuhannyal, 1750 mm design csavarodásmentes gégecsővel, fali zuhanytartóval
- Zajcsökkentő elemmel

Zuhanyszett nélkül

51.231.28.00

35 | 3/8"

ELEGANCE

Mosogató csaptelep

51.915.28.00

- Forgatható kifolyócső: 200 mm
- Coin slot vízkőmentes perlátorral

Flame

ELEGANCE

Jellemzők

Választék	■■■■□
Komfort	■■■■■
Vízmegtakarítás	■■■■■
Design	■■■■□

Mosdó variációk

Kiemelt funkciók

UP TO 60%

Vízmegtakarítás
A mosdó csaptelep olyan perlátort tartalmaz, mely a vízfogyasztást 5l/percre redukálja.

Mosogató csaptelepek
Mind kényelem és funkcionalitás, mind design szempontjából széles választék.

UP TO 60% | 40 | 3/8"

ELEGANCE

Mosdó csaptelep
40.342.28.50

- Vízkőmentes perlátorral
- Perlátor mérete: M24x1

Leeresztő szelep nélkül
40.346.28.50

40 | 3/8"

ELEGANCE

Bide csaptelep
40.622.28.00

- Vízkőmentes perlátorral
- Perlátor mérete: M24x1

1750 m | dB | 40

ELEGANCE

Kádtöltő csaptelep
40.122.28.00

- Vízkőmentes Ducal kézizuhannyal, 1750 mm gégecsővel, Ducal fali zuhanytartóval
- Automata zuhanyváltóval
- Zajcsökkentő elemmel
- Vízkőmentes perlátorral
- Perlátor mérete: M24x1

Zuhanyszett nélkül
40.121.28.00

ELEGANCE

Zuhany csaptelep
40.232.28.00

- Vízkőmentes Ducal kézizuhannyal, 1750 mm gégecsővel, Ducal fali zuhanytartóval
- Zajcsökkentő elemmel

Zuhanyszett nélkül
40.231.28.00

ELEGANCE

Süllyesztett kádtöltő csaptelep
40.171.28.00

- Automata zuhanyváltóval
- Tartalmazza a süllyesztett elemet

Süllyesztett zuhany csaptelep
40.241.28.00

- Tartalmazza a süllyesztett elemet

ELEGANCE

Mosogató csaptelep
40.913.28.00

- Forgatható kifolyócső: 225 mm
- Vízkőmentes perlátorral
- Perlátor mérete: M24x1

ELEGANCE

Mosogató csaptelep
40.938.28.00

- Forgatható kifolyócső: 210 mm
- Vízkőmentes perlátorral
- Kihúzható vízkőmentes kétfunkciós zuhanyfejjel

ELEGANCE

Mosogató csaptelep
40.978.28.00

- Forgatható kifolyócső: 200 mm
- Vízkőmentes perlátorral
- Perlátor mérete: M24x1
- Kihúzható vízkőmentes kétfunkciós zuhanyfejjel

ELEGANCE

Mosogató csaptelep
40.994.28.00

- Forgatható kifolyócső: 210 mm
- Vízkőmentes perlátorral
- Perlátor mérete: M24x1

Sky

ELEGANCE

Jellemzők

Választék	■■■■□
Komfort	■■■■■
Vízmegtakarítás	■■■■■
Design	■■■■□

Mosdó variációk

Kiemelt funkciók

Zajcsökkentő elemek
A kádtöltő és zuhany csaptelepek zajcsökkentő elemekkel vannak felszerelve, melyek jelentősen csökkentik a csaptelep által keringetett víz zajszintjét.

Bide csaptelep
Speciálisan bidékhez kifejlesztve, modern stílusban leeresztő szeleppel.

ELEGANCE

Mosdó csaptelep
23.342.28.50

- Vízkőmentes perlátorral
- Perlátor mérete: M24x1

Leeresztő szelep nélkül
23.346.28.50

ELEGANCE

Bide csaptelep
23.622.28.00

- Vízkőmentes perlátorral
- Perlátor mérete: M24x1

ELEGANCE

Kádtöltő csaptelep
23.122.28.00

- Vízkőmentes Ducal kézizuhannyal, 1750 mm gégecsővel, Ducal fali zuhanytartóval
- Automata zuhanyváltóval
- Zajcsökkentő elemmel
- Vízkőmentes perlátorral
- Perlátor mérete: M24x1

Zuhanyszett nélkül
23.121.28.00

23.122.28.00

ELEGANCE

Zuhany csaptelep
23.232.28.00

- Vízkőmentes Ducal kézizuhannyal, 1750 mm gégecsővel, Ducal fali zuhanytartóval
- Zajcsökkentő elemmel

Zuhanyszett nélkül
23.231.28.00

ELEGANCE

Süllyesztett kádtöltő csaptelep
23.171.28.00

- Automata zuhanyváltóval
- Tartalmazza a süllyesztett elemet

Süllyesztett zuhany csaptelep
23.241.28.00

- Tartalmazza a süllyesztett elemet

ÚJ

ELEGANCE

Mosogató csaptelep
23.938.28.00

- Forgatható kifolyócső: 221 mm
- Vízkőmentes perlátorral
- Kihúzható vízkőmentes egyfunkciós zuhanyfejjel

ELEGANCE

Mosogató csaptelep
23.913.28.00

- Forgatható kifolyócső: 225 mm
- Vízkőmentes perlátorral
- Perlátor mérete: M24x1

ELEGANCE

Mosogató csaptelep
23.915.28.00

- Forgatható kifolyócső: 190 mm
- Vízkőmentes perlátorral
- Perlátor mérete: M20x1

ÚJ

ELEGANCE

Mosogató csaptelep
23.939.28.00

- Forgatható, rozsdamentes acél flexibilis kifolyócső
- Magas ellenállású flexibilis rugó
- Kihúzható kétfunkciós zuhanyfej: normál&zuhany

MOFÉM

Trend Plus

ELEGANCE

Jellemzők

Választék	■■■■□
Komfort	■■■■■
Vízmegtakarítás	■■■■■
Design	■■■■□

Mosdó variációk

Kiemelt funkciók

MULTI-BOX® A süllyesztett csaptelep rendszer
Multifunkcionalitás, egyszerű használat, helytakarékos megoldás, kevesebb tisztítandó terület, egységes arculatot kölcsönöz a fürdőszobának.

Csaptelepek széles méretválasztékban
A mosdók széles forma és méretválasztékban érhetőek el. Találja meg a mosdójához legjobban illeszkedő csaptelepet!

UP TO 60% | 40 | 3/8"

ELEGANCE

Mosdó csaptelep
150-1501-00

- Vízkőmentes perlátorral
- Perlátor mérete: M24x1

Leeresztő szelep nélkül
150-1551-00

ÚJ

UP TO 60% | 40 | 3/8"

ELEGANCE

Mosdó csaptelep L
32.362.28.50

- Click leeresztő szeleppel
- Vízkőmentes perlátorral
- Perlátor mérete: M24x1

ÚJ

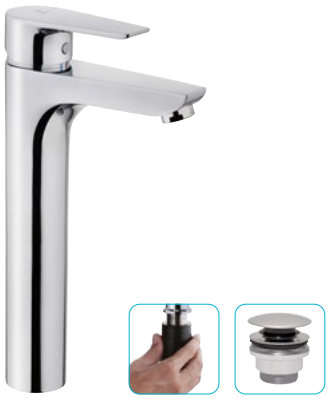

UP TO 60% | 40 | 3/8"

ELEGANCE

Mosdó csaptelep XL
32.322.28.50

- Click leeresztő szeleppel
- Vízkőmentes perlátorral
- Perlátor mérete: M24x1
- Easy quick rögzítés
- Mosdótálakhoz tervezve

UP TO 60% | 35 Non-Standard | 3/8"

ELEGANCE

Mosdó csaptelep
150-1551-04

- Forgatható kifolyócső: 130 mm
- Vízkőmentes perlátorral
- Perlátor mérete: M22x1

ÚJ

1500 m | dB | 40

ELEGANCE

Kádtöltő csaptelep
151-1501-00

- Vízkőmentes Ducal kézizuhannyal, 1500 mm gégecsővel, Ducal fali zuhanytartóval
- Automata zuhanyváltóval
- Zajcsökkentő elemmel
- Vízkőmentes perlátorral
- Perlátor mérete: M24x1

Zuhanyszett nélkül
151-1551-00

ÚJ

1500 m | dB | 40

ELEGANCE

Zuhany csaptelep
153-1501-00

- Vízkőmentes Ducal kézizuhannyal, 1500 mm gégecsővel, Ducal fali zuhanytartóval
- Zajcsökkentő elemmel

Zuhanyszett nélkül
153-1551-00

ELEGANCE

Mini süllyesztett zuhany
153-1551-01

- Egyedi dizájn takarótányérral
- Tartalmazza a süllyesztett elemet

ELEGANCE

Süllyesztett kádtöltő csaptelep falon kívüli része
151-1551-10

- Automata zuhanyváltóval
- Fém takarótányérral
- Multi-Box süllyesztett rendszerhez

Süllyesztett zuhany csaptelep falon kívüli része
153-1551-10

- Fém takarótányérral
- Multi-Box süllyesztett rendszerhez

ELEGANCE

Mosogató csaptelep
152-1551-02

- Forgatható kifolyócső: 225 mm
- Vízkőmentes perlátorral
- Perlátor mérete: M24x1

ELEGANCE

Mosogató csaptelep
152-1551-04

- Forgatható kifolyócső: 200 mm
- Vízkőmentes perlátorral
- Perlátor mérete: M24x1
- Kihúzható vízkőmentes kétfunkciós zuhanyfejjel

ÚJ

ELEGANCE

Mosogató csaptelep
152-1551-06

- Forgatható kifolyócső: 200 mm
- Vízkőmentes perlátorral
- Perlátor mérete: M24x1
- Zajcsökkentő elemmel

ELEGANCE

Mosogató csaptelep
152-1551-07

- Forgatható kifolyócső: 180 mm
- ECO Click vízmegtakarítási rendszer
- Vízkőmentes perlátorral
- Perlátor mérete: M22x1

UP TO 60% | 40 | 3/8"

ELEGANCE

Orvosi mosdó csaptelep
159-1501-00

- Vízkőmentes perlátorral
- Perlátor mérete: M24x1

40 | 3/8"

ELEGANCE

Orvosi mosogató csaptelep
159-1551-02

- Forgatható kifolyócső: 225 mm
- Vízkőmentes perlátorral
- Perlátor mérete: M24x1

ÚJ

dB | 40

ELEGANCE

Orvosi mosogató csaptelep
159-1551-06

- Forgatható kifolyócső: 200 mm
- Vízkőmentes perlátorral
- Perlátor mérete: M24x1
- Zajcsökkentő elemmel

151-1501-00

Zenit

ELEGANCE

Jellemzők

Választék	■■■■■
Komfort	■■■■■
Vízmegtakarítás	■■■■■
Design	■■■■□

Mosdó variációk

Kiemelt funkciók

Dual control zuhanyrendszerek
A Dual Control modellek a hagyományos csaptelepek technológiáját ötvözik a termosztátos zuhanyrendszerek modern dizájnjával.

Miért is jó a Dual control?

Termosztátos zuhanyrendszerek
Az összes termosztátos csaptelepünk 38°C-on hőmérséklet stop funkcióval van ellátva. Ez az eszköz megakadályozza a nemkívánt hőmérsékletingadozást, így csökkentve a forrázás kockázatát. Gondoskodunk Ön és családja védelméről!

UP TO 50% | 35 Non-Standard | 3/8"

ELEGANCE

Mosdó csaptelep
150-1901-00

- Vízkőmentes perlátorral
- Perlátor mérete: M24x1

Leeresztő szelep nélkül
150-1951-00

UP TO 50% | 35 Non-Standard | 3/8"

ELEGANCE

Magasított mosdó csaptelep
150-1951-01

- Vízkőmentes perlátorral
- Perlátor mérete: M24x1
- Easy quick rögzítés
- Mosdótálakhoz tervezve

ÚJ

UP TO 50% | Anti Splash | 35

ELEGANCE

Cascade mosdó csaptelep
84.382.28.00

- Click leeresztő szeleppel
- Vízkőmentes perlátorral
- Innovatív anti-splash és vízmegtakarítási ECO rendszer

UP TO 50% | 35 Non-Standard | 3/8"

ELEGANCE

Bide csaptelep
154-1901-00

- Vízkőmentes perlátorral
- Perlátor mérete: M24x1

1750 m | dB | 35 Non-Standard

ELEGANCE

Kádtöltő csaptelep
151-1901-00

- Vízkőmentes 3 funkciós Zenit kézizuhannyal, 1750 mm csavarodásmentes gégecsővel, fali zuhanytartóval
- Automata zuhanyváltóval
- Zajcsökkentő elemmel
- Vízkőmentes perlátorral
- Perlátor mérete: M24x1

Zuhanyszett nélkül
151-1951-00

1750 m | dB | 35 Non-Standard

ELEGANCE

Zuhany csaptelep
153-1901-00

- Vízkőmentes 3 funkciós Zenit kézizuhannyal, 1750 mm csavarodásmentes gégecsővel, fali zuhanytartóval
- Zajcsökkentő elemmel

Zuhanyszett nélkül
153-1951-00

ÚJ

ELEGANCE

Mosogató csaptelep
152-1951-03

- Forgatható kifolyócső: 210 mm
- Vízkőmentes perlátorral
- Perlátor mérete: M24x1

ELEGANCE

Magasított mosogató csaptelep
152-1951-00

- Forgatható kifolyócső: 225 mm
- Vízkőmentes perlátorral
- Perlátor mérete: M24x1

ÚJ

ELEGANCE

Mosogató csaptelep
152-1951-01

- Forgatható kifolyócső: 200 mm
- Vízkőmentes perlátorral
- Perlátor mérete: M22x1

ÚJ

ELEGANCE

Mosogató csaptelep
152-1951-02

- Forgatható kifolyócső: 240 mm
- Vízkőmentes perlátorral
- Perlátor mérete: M22x1

ÚJ

ELEGANCE

Termosztátos zuhany csaptelep
84.201.28.00

- Hideg csapteleptest rendszer
- Integrált zuhanyváltó
- Biztonsági hőmérséklet STOP 38°C-on
- Szűrővel, visszaáramlásgátló szeleppel

ÚJ

ELEGANCE

Termosztátos szett
84.202.28.00

- Termosztátos zuhany csaptelep
- Biztonsági hőmérséklet STOP 38°C-on
- Hideg csapteleptest rendszer
- Integrált zuhanyváltó
- 600 mm fali zuhanyrúd, Ø25 mm
- Vízkőmentes 3 funkciós kézizuhany
- Megerősített fém gégecső 1750 mm

ELEGANCE

Termosztátos zuhanyrendszer
170-1901-00

- Termosztátos csaptelep
- Biztonsági hőmérséklet stop 38 °C-on
- Hideg csapteleptest rendszer
- Integrált zuhanyváltó
- Állítható teleszkópos felszállócsővel Ø25 mm, személyre szabható magasság:
  - Min. magasság: 790 mm
  - Max. magasság: 1240 mm
- Állítható zuhanytartó
- Vízkőmentes Ultraslim zuhanyfej Ø200 mm
- Vízkőmentes 3 funkciós kézizuhany
- Megerősített fém gégecső 1500 mm

ELEGANCE

Dual Control zuhanyrendszer
153-1901-03

- Dual control csaptelep
- Hideg csapteleptest rendszer
- Integrált zuhanyváltó
- Állítható teleszkópos felszállócsővel Ø25 mm, személyre szabható magasság:
  - Min. magasság: 970 mm
  - Max. magasság: 1310 mm
- Állítható zuhanytartó
- Vízkőmentes Ultraslim zuhanyfej Ø250 mm
- Vízkőmentes 3 funkciós kézizuhany
- Csavarodásmentes PVC gégecső 1500 mm

ELEGANCE

Zuhanyrendszer
153-1901-01

- Zenit zuhany csaptelep
- Mechanikus kerámia zuhanyváltó
- Állítható teleszkópos felszállócsővel Ø22 mm, személyre szabható magasság:
  - Min. magasság: 960 mm
  - Max. magasság: 1338 mm
- Állítható zuhanytartó
- Vízkőmentes zuhanyfej Ø200 mm
- Vízkőmentes 3 funkciós kézizuhany
- Megerősített fém gégecső 1500 mm

ELEGANCE

Zuhanyrendszer alsó kifolyócsővel

153-1901-02

- Csaptelep forgatható kifolyócsővel
- Mechanikus zuhanyváltó
- Állítható teleszkópos felszállócsővel Ø22 mm, személyre szabható magasság:
  - Min. magasság: 960 mm
  - Max. magasság: 1338
- Állítható zuhanytartó
- Vízkőmentes zuhanyfej Ø200 mm
- Vízkőmentes 3 funkciós kézizuhany
- Megerősített fém gégecső 1750 mm

VIDEÓ

Junior Evo

STANDARD+

Jellemzők

Választék
Komfort
Vízmegtakarítás
Design

Mosdó variációk

Kiemelt funkciók

Dual control zuhanyrendszerek
A Dual Control modellek a hagyományos csaptelepek technológiáját ötvözik a termosztátos zuhanyrendszerek modern dizájnjával.

Süllyesztett termosztátos csaptelepek MULTI-BOX® rendszerhez
A MULTI-BOX® rendszer minden előnye mellett ez a csaptelep 38°C-on hőmérséklet stop funkcióval is el van látva.

MOFÉM ECO Click
A MOFÉM ECO Click egy olyan víztakarékos rendszer, ahol a fogantyú félig nyitott állásnál a vezérlőegység megütközik és teljes vízáramlás 50%-át engedi át. A fogantyú tovább nyitásával teljes víz átfolyás érhető el.

STANDARD+

Mosdó csaptelep
150-0058-00

- Vízkőmentes perlátorral
- Perlátor mérete: M24x1

Leeresztő szelep nélkül
150-0057-00

STANDARD+

Magasított mosdó csaptelep
150-0060-00

- Forgatható kifolyócső: 150 mm
- Vízkőmentes perlátorral
- Perlátor mérete: M24x1

STANDARD+

Evo X
Mosdó csaptelep
150-0074-00

- Forgatható kifolyócső: 130 mm
- Vízkőmentes perlátorral
- Perlátor mérete: M22x1

STANDARD+

Magasított mosdó csaptelep
150-0061-00

- Vízkőmentes perlátorral
- Perlátor mérete: M24x1

ÚJ

STANDARD+

Cascade Mosdó csaptelep
150-0075-00

- Click leeresztő szeleppel
- Vízkőmentes perlátorral
- Innovatív anti-splash és vízmegtakarítási ECO rendszer

ÚJ

STANDARD+

Evo X
Mosdó csaptelep
25.376.29.00

- Forgatható kifolyócső: 130 mm
- Vízkőmentes perlátorral
- Perlátor mérete: M22x1
- 90°-os kerámiás felsőrésszel

STANDARD+

Bojler mosdó csaptelep
160-0020-00

- Alsó bekötésű, nyílt rendszerű bojlerekhez
- Forgatható kifolyócső: 150 mm
- Egyedi biztonsági sugárvezetővel: M24x1

STANDARD+

Bide csaptelep
154-0047-00

- Vízkőmentes perlátorral
- Perlátor mérete: M24x1

STANDARD+

Kádtöltő csaptelep
151-0063-00

- Vízkőmentes Basic kézizuhannyal, 1500 mm gégecsővel, fali zuhanytartóval
- Automata zuhanyváltóval
- Zajcsökkentő elemmel
- Vízkőmentes perlátorral
- Perlátor mérete: M24x1

Zuhanyszett nélkül
151-0063-10

STANDARD+

Zuhany csaptelep
153-0047-00

- Vízkőmentes Basic kézizuhannyal, 1500 mm gégecsővel, fali zuhanytartóval
- Zajcsökkentő elemmel

Zuhanyszett nélkül
153-0047-10

STANDARD+

Zuhany csaptelep zuhanyszettel és zuhanyrúddal
153-0047-40

- Vízkőmentes Basic kézizuhannyal, 1500 mm gégecsővel, Basic fali rúddal, állítható kézizuhany tartóval
- 35 mm magas kerámia vezérlőegységgel
- Zajcsökkentő elemmel

MULTI-BOX®

STANDARD+

Süllyesztett kádtöltő csaptelep falon kívüli része
151-0066-00

- Automata zuhanyváltóval
- Fém takarótányérral
- Multi-Box süllyesztett rendszerhez

Süllyesztett zuhany csaptelep falon kívüli része
153-0065-00

- Fém takarótányérral
- Multi-Box süllyesztett rendszerhez

MULTI-BOX®

STANDARD+

Süllyesztett termosztátos zuhany csaptelep egyutas
170-0006-00

- Biztonsági hőmérséklet STOP 38°C-on
- Szűrővel védett visszaáramlás gátló szelepek

Süllyesztett termosztátos zuhany csaptelep kétutas
170-0005-00

- Biztonsági hőmérséklet STOP 38°C-on
- Szűrővel védett visszaáramlás gátló szelepek

Süllyesztett csaptelep kiegészítők

MULTI-BOX®
süllyesztett rendszer
172-0001-00

Kád kifolyócső süllyesztett kádtöltő csaptelephez
169-0001-00

Fali csatlakozós kézizuhany tartó süllyesztett csaptelepekhez
169-0002-00

STANDARD+

Kád-mosdó (KMT) csaptelep
155-0050-00

- Vízkőmentes Basic kézizuhannyal, 1500 mm gégecsővel, fali zuhanytartóval
- Automata zuhanyváltóval
- Forgatható kifolyócső: 300 mm
- Perlátor mérete: M22x1

Zuhanyszett nélkül
155-0050-10

ÚJ

STANDARD+

Kád-mosdó (KMT) csaptelep
155-0069-00

- Vízkőmentes Basic kézizuhannyal, 1500 mm gégecsővel, fali zuhanytartóval
- Csaptelep testbe integrált automata zuhanyváltóval
- Forgatható kifolyócső: 300 mm
- Perlátor mérete: M24x1

Zuhanyszett nélkül
155-0070-00

ÚJ

STANDARD+

Evo X
Termosztátos zuhany csaptelep
25.201.28.00

- Hideg csapteleptest rendszer
- Integrált zuhanyváltó
- Biztonsági hőmérséklet STOP 38°C-on
- Szűrővel, visszaáramlásgátló szeleppel

STANDARD+

Junior Evo
Zuhanyrendszer
153-0048-00

- Junior EVO zuhany csaptelep
- Automata zuhanyváltó (alaphelyzetben a kézizuhany, váltáskor a zuhanyfej irányába áramlik a víz)
- Állítható teleszkópos felszállócsővel Ø25 mm, személyre szabható magasság:
  - Min. magasság: 870 mm
  - Max. magasság: 1380 mm
- Állítható zuhanytartó
- Vízkőmentes zuhanyfej Ø200 mm
- Vízkőmentes 3 funkciós kézizuhany
- Megerősített fém gégecső 1500 mm

STANDARD+

Junior Evo
Univerzális zuhanyrendszer
275-0059-07

- Univerzális szerelési rendszer: csatlakoztatható bármely nem süllyesztett kád- és zuhany csaptelephez
- Mechanikus zuhanyváltó (alaphelyzetben a zuhanyfej, váltáskor a kézizuhany irányába áramlik a víz)
- Állítható teleszkópos felszállócsővel Ø25 mm, személyre szabható magasság:
  - Min. magasság: 800 mm
  - Max. magasság: 1300 mm
- Állítható zuhanytartó
- Vízkőmentes zuhanyfej Ø200 mm
- Vízkőmentes 3 funkciós kézizuhany
- Megerősített fém gégecső 1500 mm
- Fém flexibilis bekötőcső (80 cm) a csaptelep és a zuhanyrendszer közt
- Figyelem: nem tartalmazza a csaptelepet!

STANDARD+

Evo X
Dual Control zuhanyrendszer
153-0049-00

- Dual control csaptelep
- Hideg csapteleptest rendszer
- Integrált zuhanyváltó
- Állítható teleszkópos felszállócsővel Ø25 mm, személyre szabható magasság:
  - Min. magasság: 790 mm
  - Max. magasság: 1240 mm
- Állítható zuhanytartó
- Vízkőmentes Ultraslim zuhanyfej Ø200 mm
- Vízkőmentes 3 funkciós kézizuhany
- Megerősített fém gégecső 1500 mm

STANDARD+

Evo X
Termosztátos zuhanyrendszer
170-0009-00

- Termosztátos csaptelep
- Biztonsági hőmérséklet stop 38 °C-on
- Hideg csapteleptest rendszer
- Integrált zuhanyváltó
- Állítható teleszkópos felszállócsővel Ø25 mm, személyre szabható magasság:
  - Min. magasság: 790 mm
  - Max. magasság: 1240 mm
- Állítható zuhanytartó
- Vízkőmentes zuhanyfej Ø250 mm
- Vízkőmentes 1 funkciós kézizuhany
- Megerősített fém gégecső 1500 mm

STANDARD+

Evo X
Termosztátos szett
25.202.28.00

- Termosztátos zuhany csaptelep
- Biztonsági hőmérséklet STOP 38°C-on
- Hideg csapteleptest rendszer
- Integrált zuhanyváltó
- 600 mm fali zuhanyrúd, Ø25 mm
- Vízkőmentes 1 funkciós kézizuhany
- Megerősített fém gégecső 1750 mm

STANDARD+

Mosogató csaptelep
152-0049-00

- Forgatható kifolyócső: 225 mm
- Vízkőmentes perlátorral
- Perlátor mérete: M24x1

STANDARD+

Magasított mosogató csaptelep
152-0052-03

- Forgatható kifolyócső: 225 mm
- Vízkőmentes perlátorral
- Perlátor mérete: M24x1

STANDARD+

Mosogató csaptelep
152-0050-00

- Forgatható kifolyócső: 200 mm
- Vízkőmentes perlátorral
- Perlátor mérete: M24x1
- Kihúzható vízkőmentes kétfunkciós zuhanyfejjel

STANDARD+

Mosogató csaptelep
152-0069-00

- Forgatható kifolyócső: 240 mm
- Vízkőmentes perlátorral
- Perlátor mérete: M22x1

STANDARD+

Evo X
Mosogató csaptelep
152-0082-00

- Forgatható kifolyócső: 193 mm
- Vízkőmentes perlátorral
- Perlátor mérete: M24x1
- Kihúzható vízkőmentes egyfunkciós zuhanyfejjel
- Easy quick rögzítés

STANDARD+

Evo X
Mosogató csaptelep
152-0052-02

- Forgatható kifolyócső: 200 mm
- Vízkőmentes perlátorral
- ECO Click vízmegtakarítási rendszer
- Perlátor mérete: M22x1

STANDARD+

Evo X
Mosogató csaptelep
152-0052-01

- Forgatható kifolyócső: 240 mm
- Vízkőmentes perlátorral
- ECO Click vízmegtakarítási rendszer
- Perlátor mérete: M22x1

STANDARD+

Evo X
Mosogató csaptelep
152-0052-00

- Forgatható kifolyócső: 180 mm
- Vízkőmentes perlátorral
- ECO Click vízmegtakarítási rendszer
- Perlátor mérete: M22x1

STANDARD+

Mosogató csaptelep
152-0048-00

- Forgatható kifolyócső: 210 mm
- Vízkőmentes perlátorral
- Perlátor mérete: M24x1

STANDARD+

Mosogató csaptelep
152-0047-00

- Forgatható kifolyócső: 200 mm
- Vízkőmentes perlátorral
- Perlátor mérete: M24x1
- Zajcsökkentő elemmel

STANDARD+

Mosogató csaptelep
152-0067-00

- Forgatható kifolyócső: 190 mm
- Vízkőmentes perlátorral
- Perlátor mérete: M19x1

STANDARD+

Bojler mosogató csaptelep
160-0021-00

- Alsó bekötésű, nyílt rendszerű bojlerekhez
- Forgatható kifolyócső: 225 mm
- Egyedi biztonsági sugárvezetővel: M24x1

ÚJ

STANDARD+

Evo X
Mosogató csaptelep
25.915.29.00

- Forgatható kifolyócső: 180 mm
- Vízkőmentes perlátorral
- Perlátor mérete: M22x1
- 90°-os kerámiás felsőrésszel

ÚJ

STANDARD+

Evo X
Mosogató csaptelep
25.994.29.00

- Forgatható kifolyócső: 200 mm
- Vízkőmentes perlátorral
- Perlátor mérete: M22x1
- 90°-os kerámiás felsőrésszel

ÚJ

STANDARD+

Evo X
Mosogató csaptelep
25.996.29.00

- Forgatható kifolyócső: 200 mm
- Vízkőmentes perlátorral
- Perlátor mérete: M22x1
- 90°-os kerámiás felsőrésszel

STANDARD+

Orvosi mosdó csaptelep
159-0021-00

- Vízkőmentes perlátorral
- Perlátor mérete: M24x1

STANDARD+

Orvosi mosogató csaptelep
159-0023-00

- Forgatható kifolyócső: 200 mm
- Vízkőmentes perlátorral
- Perlátor mérete: M24x1
- Zajcsökkentő elemmel

STANDARD+

Orvosi mosogató csaptelep
159-0022-00

- Forgatható kifolyócső: 225 mm
- Vízkőmentes perlátorral
- Perlátor mérete: M24x1

Pro

STANDARD+

Jellemzők

Választék	■■■□□
Komfort	■■■■□
Vízmegtakarítás	■■■■■
Design	■■■■□

Mosdó variációk

Kiemelt funkciók

UP TO 60%

Vízmegtakarítás
A mosdó csaptelep olyan perlátort tartalmaz, mely a vízfogyasztást 5l/percre redukálja.

STANDARD+

Mosdó csaptelep
150-1701-00

- Vízkőmentes perlátorral
- Perlátor mérete: M24x1

Leeresztő szelep nélkül
150-1751-00

STANDARD+

Mosdó csaptelep
150-1751-02

- Forgatható kifolyócső: 150 mm
- Vízkőmentes perlátorral
- Perlátor mérete: M24x1

STANDARD+

Bide csaptelep
154-1701-00

- Vízkőmentes perlátorral
- Perlátor mérete: M24x1

STANDARD+

Kádtöltő csaptelep
151-1701-00

- Vízkőmentes Basic kézizuhannyal, 1500 mm gégecsővel, fali zuhanytartóval
- Automata zuhanyváltóval
- Vízkőmentes perlátorral
- Perlátor mérete: M24x1

Zuhanyszett nélkül
151-1751-00

STANDARD+

Zuhany csaptelep
153-1701-00

- Vízkőmentes Basic kézizuhannyal, 1500 mm gégecsővel, fali zuhanytartóval

Zuhanyszett nélkül
153-1751-00

Golf

STANDARD+

Jellemzők

Választék	■■■■□
Komfort	■■■■□
Vízmegtakarítás	■■■■■
Design	■■■■□

Mosdó variációk

Kiemelt funkciók

Mosdó szelep
Hideg vagy kevert vízhez, 180°-os kerámia felsőrésszel, vízkőmentes perlátorral.

Mosogató csaptelepek
Golf mosogató csaptelepek különböző formájú és méretű kifolyócsövekkel érhetőek el.

Fali csaptelepek - Megújult design
A megújult kádtöltő és zuhany csaptelep egy teljesen új szintre emelte a Golf csaptelep családot.

UP TO 60%

3/8"

STANDARD+

Mosdó csaptelep
140-1251-06

- Forgatható kifolyócső: 130 mm
- Vízkőmentes perlátorral
- Perlátor mérete: M22x1
- 180°-os kerámiás felsőrésszel

3/8"

STANDARD+

Mosdó szelep
146-1261-00

- Hideg vagy kevert vízhez
- Perlátor mérete: M22x1
- 180°-os kerámia felsőrésszel

1500 m

STANDARD+

Kádtöltő csaptelep
141-1301-00

- Vízkőmentes Basic kézizuhannyal, 1500 mm gégecsővel, fali zuhanytartóval
- Automata zuhanyváltóval
- Vízkőmentes perlátorral
- Perlátor mérete: M24x1
- 180°-os kerámiás felsőrésszel

Zuhanyszett nélkül
141-1351-00

1500 m

STANDARD+

Zuhany csaptelep
143-1301-00

- Vízkőmentes Basic kézizuhannyal, 1500 mm gégecsővel, fali zuhanytartóval
- 180°-os kerámiás felsőrésszel

Zuhanyszett nélkül
143-1351-00

STANDARD+

Mosogató csaptelep
142-1351-02

- Forgatható kifolyócső: 240 mm
- Vízkőmentes perlátorral
- Perlátor mérete: M22x1
- 180°-os kerámiás felsőrésszel

STANDARD+

Mosogató csaptelep
142-1351-03

- Forgatható kifolyócső: 200 mm
- Vízkőmentes perlátorral
- Perlátor mérete: M22x1
- 180°-os kerámiás felsőrésszel

STANDARD+

Mosogató csaptelep
142-1351-01

- Forgatható kifolyócső: 180 mm
- Vízkőmentes perlátorral
- Perlátor mérete: M22x1
- 180°-os kerámiás felsőrésszel

Treff

STANDARD+

Jellemzők

Választék	■■■■□
Komfort	■■■■□
Vízmegtakarítás	■■■■■
Design	■■■■□

Mosdó variációk

Kiemelt funkciók

Alsó bekötésű mosdó csaptelep
Hagyományos stílusú csaptelep elegáns formában. Két külön karral szabályozható a meleg és a hideg víz áramlása.

Zuhanyrendszer
A Treff család tradicionális vonásait magában hordozó vízkőmentes Antica kézizuhannyal és zuhanyfejjel.

STANDARD+

Alsó bekötésű mosdó csaptelep
140-0017-00

- Vízkőmentes perlátorral
- Perlátor mérete: M24x1
- 180°-os kerámiás felsőrésszel

STANDARD+

Mosdó csaptelep
140-0189-30

- Vízkőmentes perlátorral
- Perlátor mérete: M24x1
- 180°-os kerámiás felsőrésszel

Leeresztő szeleppel
140-0187-30

STANDARD+

Mosdó csaptelep
140-0018-30

- Forgatható kifolyócső: 130 mm
- Vízkőmentes perlátorral
- Perlátor mérete: M22x1
- 180°-os kerámiás felsőrésszel

STANDARD+

Mosdó csaptelep
140-0020-30

- Forgatható kifolyócső: 150 mm
- Vízkőmentes perlátorral
- Perlátor mérete: M22x1
- 180°-os kerámiás felsőrésszel
- Click leeresztő szeleppel

STANDARD+

Kádtöltő csaptelep
141-0013-30

- Vízkőmentes Antica kézizuhannyal, 1500 mm gégecsővel,zuhanytartó villával
- Vízkőmentes perlátorral
- Perlátor mérete: M24x1
- 180°-os kerámiás felsőrésszel

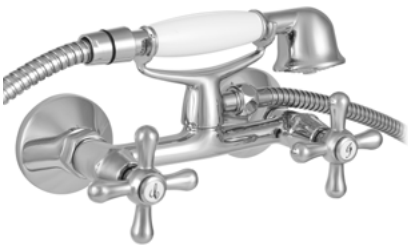

STANDARD+

Zuhany csaptelep
143-0006-00

- Vízkőmentes Antica kézizuhannyal, 1500 mm gégecsővel, zuhanytartó villával
- 180°-os kerámiás felsőrésszel

STANDARD+

Mosogató csaptelep
142-0151-00

- Forgatható kifolyócső: 200 mm
- Vízkőmentes perlátorral
- Perlátor mérete: M22x1
- 180°-os kerámiás felsőrésszel

STANDARD+

Mosogató csaptelep
142-0010-30

- Forgatható kifolyócső: 200 mm
- Vízkőmentes perlátorral
- Perlátor mérete: M22x1
- 180°-os kerámiás felsőrésszel

STANDARD+

Treff
Zuhanyrendszer
143-0007-00

- Treff zuhany csaptelep
- 180°-os kerámiás felsőrésszel
- Mechanikus zuhanyváltó (baloldali állásban a kézizuhany, váltáskor a zuhanyfej irányába áramlik a víz)
- Állítható teleszkópos felszállócsővel Ø25 mm, személyre szabható magasság:
  - Min. magasság: 800 mm
  - Max. magasság: 1300 mm
- Állítható zuhanytartó
- Vízkőmentes zuhanyfej Ø200 mm
- Vízkőmentes, 1 funkciós kézizuhany
- Megerősített fém gégecső 1500 mm

VIDEÓ

Junior

BASIC

Jellemzők

Választék	■■■□□
Komfort	■■■■□
Vízmegtakarítás	■■■■■
Design	■■■□□

Mosdó variációk

Kiemelt funkciók

Zuhany csaptelep fix felszállócsővel
Zuhany csaptelep fix felszállócsővel (1105 mm), fali rögzítő szettel és vízkőmentes Basic zuhanyfejjel.

Mosdó csaptelep forgatható kifolyócsővel
A forgatható kifolyócsővel ellátott mosdó csaptelepek könnyebb hozzáférést biztosítanak a mosdóhoz.

Fali mosogató csaptelep
A mosogató csaptelepek mai napig népszerű alternatívája a fali kivitel. Amellett, hogy a mosogatóterületet kevésbé zsúfolt hatása érhető el vele, kiváló választás kisebb munkaterület vagy kis méretű konyha esetén.

BASIC

Mosdó csaptelep
150-0018-00

- Vízkőmentes perlátorral
- Perlátor mérete: M24x1

Leeresztő szelep nélkül
150-0021-00

BASIC

Mosdó csaptelep
150-0050-00

- Forgatható kifolyócső: 150 mm
- Vízkőmentes perlátorral
- Perlátor mérete: M24x1

BASIC

Kádtöltő csaptelep
151-0012-00

- Vízkőmentes Basic kézizuhannyal, 1500 mm gégecsővel, fali zuhanytartóval
- Automata zuhanyváltóval
- Vízkőmentes perlátorral
- Perlátor mérete: M24x1

Zuhanyszett nélkül
151-0012-02

BASIC

Zuhany csaptelep
153-0009-31

- Felső csatlakozással (3/4")
- Vízkőmentes zuhanyfej Ø65
- Fix felszállócső: 1105 mm
- Fali rögzítő szettel

BASIC

Zuhany csaptelep
153-0009-00

- Vízkőmentes Basic kézizuhannyal, 1500 mm gégecsővel, fali zuhanytartóval

Zuhanyszett nélkül
153-0009-04

Ajánlott kiegészítők

Üvegpolc 520 mm
501-1050-00

WC papír tartó, fedél nélkül
501-1071-00

Búraszifon
165-0027-00

Törölközőtartó
501-1010-00

BASIC

Mosogató csaptelep
652-0042-00

- Forgatható kifolyócső: 225 mm
- Vízkőmentes perlátorral
- Perlátor mérete: M24x1

BASIC

Mosogató csaptelep
152-0023-00

- Forgatható kifolyócső: 200 mm
- Vízkőmentes perlátorral
- Perlátor mérete: M22x1

VIDEÓ

Bridge

BASIC

Jellemzők

Választék	■■■□□
Komfort	■■■■□
Vízmegtakarítás	■■■■■
Design	■■■□□

Mosdó variációk

Kiemelt funkciók

Bridge kézizuhany
A kádtöltő és zuhany csaptelep zuhany szettes változatai vízkőmentes Bridge (Ø95 mm) kézizuhannyal érhetőek el.

Takarótányér - új forma
A Bridge kádtöltő és zuhany csaptelep a család formai jegyeihez illeszkedő takarótányérral érhető el.

BASIC

Mosdó csaptelep
150-1801-00

- Vízkőmentes perlátorral
- Perlátor mérete: M24x1

Leeresztő szelep nélkül
150-1851-00

BASIC

Kádtöltő csaptelep
151-1801-00

- Vízkőmentes Bridge kézizuhannyal, 1750 mm csavarodásmentes gégecsővel, fali zuhanytartóval
- Automata zuhanyváltóval
- Vízkőmentes perlátorral
- Perlátor mérete: M24x1

Zuhanyszett nélkül
151-1851-00

BASIC

Zuhany csaptelep
153-1801-00

- Vízkőmentes Bridge kézizuhannyal, 1500 mm csavarodásmentes gégecsővel, fali zuhanytartóval

Zuhanyszett nélkül
153-1851-00

BASIC

Mosogató csaptelep
152-1851-00

- Forgatható kifolyócső: 225 mm
- Vízkőmentes perlátorral
- Perlátor mérete: M24x1

Mambo-5

BASIC

Jellemzők

Választék	■■■■□
Komfort	■■■■□
Vízmegtakarítás	■■■■■
Design	■■■□□

Mosdó variációk

Kiemelt funkciók

KMT - Kád-mosdó csaptelep
Kettő az egyben kád-mosdó csaptelepeink kis méretű fürdőszobák esetén adnak megoldást a kád és a mosdó töltésére egyetlen csaptelep használatával.

Fali mosogató csaptelep
A mosogató csaptelepek mai napig népszerű alternatívája a fali kivitel. Amellett, hogy a mosogatóterületet kevésbé zsúfolt hatása érhető el vele, kiváló választás kisebb munkaterület vagy kis méretű konyha esetén.

ÚJ

UP TO 50% | 35 | 3/8"

BASIC

Mosdó csaptelep
150-0077-00

- Vízkőmentes perlátorral
- Perlátor mérete: M24x1

Leeresztő szelep nélkül
150-0076-00

UP TO 50% | 35 | 3/8"

BASIC

Mosdó csaptelep
150-0051-00

- Forgatható kifolyócső: 150 mm
- Vízkőmentes perlátorral
- Perlátor mérete: M24x1

1500 m | 35

BASIC

Kádtöltő csaptelep
151-0021-00

- Vízkőmentes Basic kézizuhannyal, 1500 mm gégecsővel, fali zuhanytartóval
- Automata zuhanyváltóval
- Vízkőmentes perlátorral
- Perlátor mérete: M24x1

Zuhanyszett nélkül
151-0021-03

ÚJ

1500 m | 35

BASIC

Kádtöltő csaptelep
151-0068-00

- Vízkőmentes Basic kézizuhannyal, 1500 mm gégecsővel, fali zuhanytartóval
- Automata zuhanyváltóval
- Vízkőmentes perlátorral
- Perlátor mérete: M24x1

Zuhanyszett nélkül
151-0069-00

BASIC

Zuhany csaptelep
153-0017-30

- Felső csatlakozással (3/4")
- Vízkőmentes zuhanyfej Ø65
- Fix felszállócső: 1105 mm
- Fali rögzítő szettel
- 35 mm kartus magas

BASIC

Zuhany csaptelep
153-0017-00

- Vízkőmentes Basic kézizuhannyal, 1500 mm gégecsővel, fali zuhanytartóval

Zuhanyszett nélkül
153-0017-03

BASIC

Kád-mosdó (KMT) csaptelep
155-0044-00

- Vízkőmentes Basic kézizuhannyal, 1500 mm gégecsővel, fali zuhanytartóval
- Forgatható kifolyócső: 300 mm
- Vízkőmentes perlátorral
- Perlátor mérete: M24x1

Zuhanyszett nélkül
155-0044-01

Ajánlott kiegészítők

Zuhany gégecső 1500 mm
275-0041-07

Szappanadagoló
501-1022-00

Szappantartó, rácsos
501-1020-00

Akasztó, dupla
501-1030-00

BASIC

Mosogató csaptelep
652-0072-00

- Forgatható kifolyócső: 225 mm
- Vízkőmentes perlátorral
- Perlátor mérete: M24x1

BASIC

Mosogató csaptelep
152-0035-00

- Forgatható kifolyócső: 200 mm
- Vízkőmentes perlátorral
- Perlátor mérete: M24x1

BASIC

Mosogató csaptelep
152-0034-00

- Forgatható kifolyócső: 180 mm
- Vízkőmentes perlátorral
- Perlátor mérete: M22x1

Eurosztár

BASIC

Jellemzők

Választék	■■■■□
Komfort	■■■■□
Vízmegtakarítás	■■■■■
Design	■■■■□

Mosdó variációk

Kiemelt funkciók

Bojler csaptelepek
A bojlerekhez egy speciális csaptelep bekötése szükséges, amely egyedi sugárvezetőjének köszönhetően megakadályozza a túlnyomás kialakulását a bojlerben.

BASIC

Mosdó csaptelep
140-2198-00

- Forgatható kifolyócső: 130 mm
- Vízkőmentes perlátorral
- Perlátor mérete: M22x1
- Hagyományos felsőrésszel

BASIC

Kádtöltő csaptelep
141-0094-00

- Vízkőmentes Basic kézizuhannyal, 1500 mm gégecsővel, fali zuhanytartóval
- Automata zuhanyváltóval
- Vízkőmentes perlátorral
- Perlátor mérete: M24x1
- Hagyományos felsőrésszel

BASIC

Kád-mosdó (KMT) csaptelep
145-2069-00

- Vízkőmentes Basic kézizuhannyal, 1500 mm gégecsővel, fali zuhanytartóval
- Forgatható kifolyócső: 300 mm
- Vízkőmentes perlátorral
- Perlátor mérete: M22x1
- Hagyományos felsőrésszel

Zuhanyszett nélkül
145-2071-00

BASIC

Zuhany csaptelep
143-0115-00

- Vízkőmentes Basic kézizuhannyal, 1500 mm gégecsővel, fali zuhanytartóval
- Hagyományos felsőrésszel

Zuhanyszett nélkül
143-0111-00

BASIC

Zuhany csaptelep
143-0110-00

- Felső csatlakozással (3/4")
- Vízkőmentes zuhanyfej Ø65
- Fix felszállócső: 1105 mm
- Fali rögzítő szettel
- Hagyományos felsőrésszel

Kád-mosdó (KMT) csaptelep zuhanyszettel és zuhanyrúddal
145-2068-00

Zuhany csaptelep zuhanyszettel és zuhanyrúddal
143-0109-00

BASIC

Mosogató csaptelep
142-2152-00

- Forgatható kifolyócső: 200 mm
- Vízkőmentes perlátorral
- Perlátor mérete: M22x1
- Hagyományos felsőrésszel

BASIC

Mosogató csaptelep
142-0148-00

- Forgatható kifolyócső: 200 mm
- Vízkőmentes perlátorral
- Perlátor mérete: M22x1
- Hagyományos felsőrésszel

BASIC

Bojler mosdó csaptelep
160-2004-02

- Alsó bekötésű, nyílt rendszerű bojlerekhez
- Forgatható kifolyócső: 130 mm
- Egyedi biztonsági sugárvezetővel: M22x1
- Hagyományos felsőrésszel

BASIC

Bojler mosogató csaptelep
160-2004-20

- Alsó bekötésű, nyílt rendszerű bojlerekhez
- Forgatható kifolyócső: 200 mm
- Egyedi biztonsági sugárvezetővel: M22x1
- Hagyományos felsőrésszel

BASIC

Bojler mosogató csaptelep
161-0028-01

- Felső elhelyezésű, nyílt rendszerű bojlerekhez
- Forgatható kifolyócső: 200 mm
- Egyedi biztonsági sugárvezetővel: M22x1
- Fali csatlakozás: 1/2”
- Hagyományos felsőrésszel

BASIC

Állószelep
146-0042-00

- Vízkőmentes perlátorral
- Perlátor mérete: M22x1
- Hagyományos felsőrésszel

BASIC

Lengőszelep álló
146-0033-00

- Forgatható kifolyócső: 130 mm
- Vízkőmentes perlátorral
- Perlátor mérete: M22x1
- Hagyományos felsőréssel

BASIC

Lengőszelep fali
146-0034-00

- Forgatható kifolyócső: 130 mm
- Vízkőmentes perlátorral
- Perlátor mérete: M22x1
- Hagyományos felsőréssel

Ajánlott kiegészítők

Zuhany gégecső 1500 mm
275-0041-07

Sarokszelep 1/2" - 3/8"
163-0006-00

Kifolyószelep 3/4"
162-0006-00

Bojler csaptelepek

Kiemelt funkciók

Egyedi sugárvezető
Az egyedi sugárvezető megakadályozza a bojlereknél esetlegesen felléphető túlnyomás kialakulását.

Egyszerű felszerelés
A legtöbb modell felszereléséhez elegendő egy szabványos csavarkulcs.

5 év garancia
A Mofém csaptelepekre 5 év garanciát és 10 év alkatrészellátást vállalunk.

STANDARD+

Junior Evo
Bojler mosdó csaptelep
160-0020-00

- Alsó bekötésű, nyílt rendszerű bojlerekhez
- Forgatható kifolyócső: 150 mm
- Egyedi biztonsági sugárvezetővel: M24x1

STANDARD+

Junior Evo
Bojler mosogató csaptelep
160-0021-00

- Alsó bekötésű, nyílt rendszerű bojlerekhez
- Forgatható kifolyócső: 225 mm
- Egyedi biztonsági sugárvezetővel: M24x1

STANDARD+

Junior Evo
Bojler mosdó/mosogató csaptelep
161-0031-40

- Felső elhelyezésű, nyílt rendszerű bojlerekhez
- Forgatható kifolyócső: 200 mm
- Egyedi biztonsági sugárvezetővel: M22x1
- Fali csatlakozás: 1/2”

BASIC

Eurosztár
Bojler mosdó csaptelep
160-2004-02

- Alsó bekötésű, nyílt rendszerű bojlerekhez
- Forgatható kifolyócső: 130 mm
- Egyedi biztonsági sugárvezetővel: M22x1
- Hagyományos felsőrésszel

BASIC

Eurosztár
Bojler mosogató csaptelep
160-2004-20

- Alsó bekötésű, nyílt rendszerű bojlerekhez
- Forgatható kifolyócső: 200 mm
- Egyedi biztonsági sugárvezetővel: M22x1
- Hagyományos felsőrésszel

BASIC

Eurosztár
Bojler mosogató csaptelep
161-0028-01

- Felső elhelyezésű, nyílt rendszerű bojlerekhez
- Forgatható kifolyócső: 200 mm
- Egyedi biztonsági sugárvezetővel: M22x1
- Fali csatlakozás: 1/2”
- Hagyományos felsőrésszel

MOFÉM

Zuhanyprogram

Zuhanyrendszerek
70. oldal

Zuhanyszettek
76. oldal

Kézizuhanyok és zuhanyrudak
77. oldal

Zuhanyfejek és zuhanykarok
78. oldal

Kiegészítők
79. oldal

Fiesta fürdőszobai kiegészítők
80. oldal

Mofém GO szettek
82. oldal

TERMOSZTÁTOS
ZUHANYRENDSZER

A kényelmes és biztonságos zuhanyzás élménye

Miért válasszunk termosztátos csaptelepet?

A termosztátos csaptelep a víz hőmérsékletét folyamatosan egy kiválasztott hőmérsékleten tudja tartani. A beállított hőmérséklet akkor sem változik, ha víznyomás vagy hőmérséklet változás keletkezik a rendszerben. Automatikusan összekeverik a meleg és a hideg vizet. Csak ki kell választani a hőfokot és pár másodpercen belül a víz eléri a kívánt hőmérsékletet.

HIDEG ÉRINTÉS RENDSZER

Bizonyos modelljeink tartalmazzák ezt az extra biztonsági elemet a még magasabb fokú védelem elérése érdekében.

BIZTONSÁG

Az összes termosztátos csaptelepünk 38ºC-on hőmérséklet STOP funkcióval van ellátva, így csökkentve a forrázás kockázatát.

KÖRNYEZETVÉDELEM

A Mofém termosztátos csaptelepek segítségével vizet és energiát takaríthat meg, így védve a környezetet.

HIDEG CSAPTELEPTEST RENDSZER

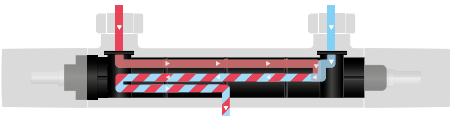

VÍZÁRAMLÁS A TERMOSZTÁTOS CSAPTELEPBEN

DUAL CONTROL
ZUHANYRENDSZER
Modern design, hagyományos technológia

Zenit és Evo X családokban már megtalálható ez a forradalmian új technológia. A Dual control csaptelep a hagyományos csaptelepek működését ötvözi a termosztátos csaptelepek modern, letisztult dizájnjával. Mivel működési technológiája megegyezik a hagyományos csaptelepével, így nem igényel speciális karbantartást. Belső kialakításának köszönhetően a csaptelep külső fém burkolata nem érintkezik a forró vízzel, nem melegszik fel, így nyújtva védelmet a forrázás ellen.

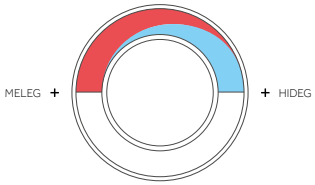

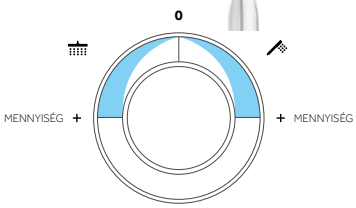

HŐFOKSZABÁLYOZÁS

A jobboldali kar, a víz hőmérsékletét szabályozza, mint egy hagyományos egykaros csaptelep, mely a kar jobbra vagy balra forgatásával meleg vagy hideg vizet ad.

A BALOLDALI KAR KETTŐS FUNKCIÓVAL BÍR:

a vízáramlás helyének meghatározása (zuhanyfej vagy kézizuhany) és az átfolyó vízmennyiség szabályozása.

Bojlerek

Mind elektromos, mind gáz bojlerekkel optimális teljesítmény érhető el.

Biztonságos érintés

Egy műanyag belső részen folyik keresztül a víz. Ez az alkatrész, a belső test és külső fémház között megakadályozza a hőátadást és a fém test felforrósodását. Így elkerülhető, hogy a felhasználó megégesse magát.

Karbantartás

Nem igényel semmilyen speciális karbantartást.

ZUHANYRENDSZER
EGYKAROS CSAPTELEPPEL

Az örök klasszikus

Különböző formai kivitelek, hogy mindenki megtalálja a stílusához leginkább megfelelőt.

A vízkőmentes rendszerű kézizuhanyoknak és zuhanyfejeknek köszönhetően a zuhanyrendszerek könnyen tisztán tarthatóak.

Az állítható felszállócsővel beállítható a kívánt fejzuhany magasság.

DIY szerelés - szerelje a zuhanyrendszert könnyedén, kőműves munka nélkül.

Extra vízáram a tökéletes zuhanyzási élmény eléréséhez.

ZUHANYRENDSZER
KÉTFOGANTYÚS CSAPTELEPPEL

Nosztalgia a fürdőszobában

A kétfogantyús csaptelepek a kezdetektől napjainkig hatalmas fejlődésen mentek keresztül. Az évek alatt folyamatosan alkalmazkodtak a változó igényekhez, így tartva fenn mai napig népszerűségüket. Az elegáns, klasszikus vonalú Treff zuhanyrendszer kétfogantyús csaptelep tökéletes választás, ha egy kis vintage stílust szeretnénk csempészni a fürdőszobába.
A nagy vízáramú Antica fejzuhany és Antica kézizuhany mellett a mechanikus zuhanyváltó és az állítható zuhanytartó is a nosztalgikus irányzatot képviseli. Figyelünk a részletekre!

A 180°-os kerámia vezérlőegység biztosítja a csaptelep finoman szabályozhatóságát, a kívánt hőmérsékletet könnyedén beállítható.

UNIVERZÁLIS
SZERELÉSI RENDSZER

A személyre szabható kényelem

Alakítsa zuhanyrendszerét tetszés szerint, hogy maximálisan kiszolgálja az Ön igényeit.

Egy hosszú, fárasztó nap után sokszor nem is vágyunk másra, csak egy jó forró zuhanyra. A zuhanyzás segít ellazulni, levezetni a feszültséget. A jól megválasztott zuhanyrendszerrel pedig átélheti az igazi SPA élményt fürdőszobájában.

UNIVERZÁLIS

Válassza ki az Önnek legjobban megfelelő kádtöltő vagy zuhany csaptelepet, és csatlakoztassa univerzális rendszerünkhöz.

SZEMÉLYRE SZABHATÓ

Formálja saját ízléséhez zuhany-rendszerét!

KÉNYELMES

Váltson egyszerűen a kézizuhany és a zuhanyfej funkció között a kerámia zuhanyváltóval!

STANDARD+

Junior Evo

Univerzális zuhanyrendszer

275-0059-07

- Univerzális szerelési rendszer: csatlakoztatható bármely nem süllyesztett kád- és zuhany csaptelephez
- Állítható teleszkópos felszállócsővel (Ø25 mm), személyre szabható magasság:
  - Min. magasság: 998 mm
  - Max. magasság: 1168 mm

ELEGANCE

Zenit
Termosztátos zuhanyrendszer
170-1901-00

- Termosztátos csaptelep
- Biztonsági hőmérséklet stop 38 °C-on
- Hideg csapteleptest rendszer
- Integrált zuhanyváltó
- Állítható teleszkópos felszállócsővel (Ø25 mm), személyre szabható magasság:
  - › Min. magasság: 790 mm
  - › Max. magasság: 1240 mm
- Állítható zuhanytartó
- Vízkőmentes Ultraslim zuhanyfej Ø200 mm
- Vízkőmentes 3 funkciós kézizuhany
- Megerősített fém gégecső 1500 mm

ELEGANCE

Zenit
Dual Control Zuhanyrendszer
153-1901-03

- Dual control csaptelep
- Hideg csapteleptest rendszer
- Integrált zuhanyváltó
- Állítható teleszkópos felszállócsővel (Ø25 mm), személyre szabható magasság:
  - › Min. magasság: 970 mm
  - › Max. magasság: 1310 mm
- Állítható zuhanytartó
- Vízkőmentes Ultraslim zuhanyfej Ø250 mm
- Vízkőmentes 3 funkciós kézizuhany
- Csavarodásmentes PVC gégecső 1500 mm

ELEGANCE

Zenit
Zuhanyrendszer
153-1901-01

- Zenit zuhany csaptelep
- Mechanikus kerámia zuhanyváltó
- Állítható teleszkópos felszállócsővel (Ø22 mm), személyre szabható magasság:
  - › Min. magasság: 960 mm
  - › Max. magasság: 1338 mm
- Állítható zuhanytartó
- Vízkőmentes zuhanyfej Ø200 mm
- Vízkőmentes 3 funkciós kézizuhany
- Megerősített fém gégecső 1500 mm

ELEGANCE

Zenit

Zuhanyrendszer alsó kifolyócsővel

153-1901-02

- Csaptelep forgatható kifolyócsővel
- Mechanikus zuhanyváltó
- Állítható teleszkópos felszállócsővel (Ø22 mm), személyre szabható magasság:
  - Min. magasság: 960 mm
  - Max. magasság: 1338
- Állítható zuhanytartó
- Vízkőmentes zuhanyfej Ø200 mm
- Vízkőmentes 3 funkciós kézizuhany
- Megerősített fém gégecső 1750 mm

ÚJ

STANDARD+

Evo X

Termosztátos zuhanyrendszer

170-0009-00

- Termosztátos csaptelep
- Biztonsági hőmérséklet stop 38 °C-on
- Hideg csapteleptest rendszer
- Integrált zuhanyváltó
- Állítható teleszkópos felszállócsővel (Ø25 mm), személyre szabható magasság:
  - Min. magasság: 790 mm
  - Max. magasság: 1240 mm
- Állítható zuhanytartó
- Vízkőmentes zuhanyfej Ø250 mm
- Vízkőmentes 1 funkciós kézizuhany
- Megerősített fém gégecső 1500 mm

STANDARD+

Evo X

Dual Control zuhanyrendszer

153-0049-00

- Dual control csaptelep
- Hideg csapteleptest rendszer
- Integrált zuhanyváltó
- Állítható teleszkópos felszállócsővel (Ø25 mm), személyre szabható magasság:
  - Min. magasság: 790 mm
  - Max. magasság: 1240 mm
- Állítható zuhanytartó
- Vízkőmentes Ultraslim zuhanyfej Ø200 mm
- Vízkőmentes 3 funkciós kézizuhany
- Megerősített fém gégecső 1500 mm

ELEGANCE

Zenit

Termosztátos szett

84.202.28.00

- Termosztátos zuhany csaptelep
- Biztonsági hőmérséklet STOP 38°C-on
- Hideg csapteleptest rendszer
- Integrált zuhanyváltó
- 600 mm fali zuhanyrúd, Ø25 mm
- Vízkőmentes 3 funkciós kézizuhany
- Megerősített fém gégecső 1750 mm

STANDARD+

Evo X

Termosztátos szett

25.202.28.00

- Termosztátos zuhany csaptelep
- Biztonsági hőmérséklet STOP 38°C-on
- Hideg csapteleptest rendszer
- Integrált zuhanyváltó
- 600 mm fali zuhanyrúd, Ø25 mm
- Vízkőmentes 1 funkciós kézizuhany
- Megerősített fém gégecső 1750 mm

STANDARD+

Junior Evo
Zuhanyrendszer
153-0048-00

- Junior EVO zuhany csaptelep
- Automata zuhanyváltó (alaphelyzetben a kézizuhany, váltáskor a zuhanyfej irányába áramlik a víz)
- Állítható teleszkópos felszállócsővel (Ø25 mm), személyre szabható magasság:
  - Min. magasság: 870 mm
  - Max. magasság: 1380 mm
- Állítható zuhanytartó
- Vízkőmentes zuhanyfej Ø200 mm
- Vízkőmentes 3 funkciós kézizuhany
- Megerősített fém gégecső 1500 mm

STANDARD+

Junior Evo
Univerzális zuhanyrendszer
275-0059-07

- Univerzális szerelési rendszer: csatlakoztatható bármely nem süllyesztett kád- és zuhany csaptelephez
- Mechanikus zuhanyváltó (alaphelyzetben a zuhanyfej, váltáskor a kézizuhany irányába áramlik a víz)
- Állítható teleszkópos felszállócsővel (Ø25 mm), személyre szabható magasság:
  - Min. magasság: 998 mm
  - Max. magasság: 1168 mm
- Állítható zuhanytartó
- Vízkőmentes zuhanyfej Ø200 mm
- Vízkőmentes 3 funkciós kézizuhany
- Megerősített fém gégecső 1500 mm
- Fém flexibilis gégecső (60 cm) a csaptelep és a zuhanyrendszer közt
- Figyelem: nem tartalmazza a csaptelepet!

STANDARD+

Treff
Zuhanyrendszer
143-0007-00

- Treff zuhany csaptelep
- Mechanikus zuhanyváltó (baloldali állásban a kézizuhany, váltáskor a zuhanyfej irányába áramlik a víz)
- Állítható teleszkópos felszállócsővel (Ø25 mm), személyre szabható magasság:
  - Min. magasság: 800 mm
  - Max. magasság: 1300 mm
- Állítható zuhanytartó
- Vízkőmentes zuhanyfej Ø200 mm
- Vízkőmentes, 1 funkciós kézizuhany
- Megerősített fém gégecső 1500 mm

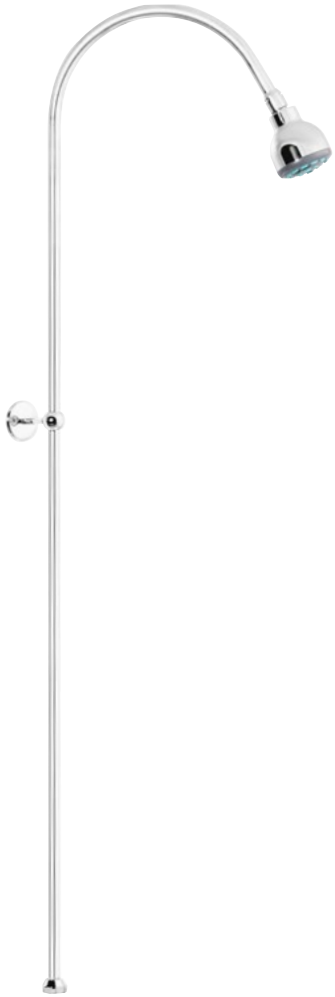

BASIC

Basic
Zuhanyrendszer
279-0076-08

- Fix felszállócső 1105 mm
- Vízkőmentes zuhanyfej Ø65 mm
- 3/4” csatlakozó anyával
- Fali rögzítő szettel
- Figyelem: nem tartalmazza a csaptelepet!

Basic
Zuhanyszett
275-0031-07

- Basic kézizuhany
  - › 1 funkció: Eső
  - › Ø 70 mm
- Basic zuhanyrúd
  - › Állítható zuhanytartó
  - › Ø18 mm
  - › Zuhanyrúd: 550 mm
  - › Szappantartó tálcával
- Megerősített fém gégecső
  - › 1500 mm

Ducal
Zuhanyszett
275-0043-07

- Ducal kézizuhany
  - › 1 funkció: Eső
  - › Ø 85 mm
- Basic zuhanyrúd
  - › Állítható zuhanytartó
  - › Ø18 mm
  - › Zuhanyrúd: 550 mm
- Megerősített fém gégecső
  - › 1500 mm

Basic
Zuhanyszett
275-0032-07

- Basic fali zuhanytartó
- Basic kézizuhany
  - › 1 funkció: Eső
- Ø 70 mm
- Megerősített fém gégecső 1500 mm

Ducal
Zuhanyszett
275-0033-07

- Ducal fali zuhanytartó
- Ducal kézizuhany
  - › 1 funkció: Eső
- Ø 85 mm
- Megerősített fém gégecső 1500 mm

Zenit
Kézizuhany
175-0003-00

- 3 funkció:
  - › Eső
  - › Masszázs
  - › Szoft
- Vízkőmentes
- Ø 100 mm

Bridge
Kézizuhany
175-0004-00

- 1 funkció:
  - › Eső
- Vízkőmentes
- Ø 95 mm

Ducal
Kézizuhany
275-0036-07

- 1 funkció:
  - › Eső
- Vízkőmentes
- Ø 85 mm

Antica
Kézizuhany
275-0037-07

- 1 funkció:
  - › Eső
- Vízkőmentes
- Ø 50 mm

Basic
Kézizuhany
275-0035-07

- 1 funkció:
  - › Eső
- Vízkőmentes
- Ø 70 mm

Basic
Zuhanyrúd
275-0034-07

- Állítható zuhanytartó
- Ø18 mm
- 550 mm

Zuhanyfejek és zuhanykarok

Zenit
Zuhanyfej
175-0005-00

- Ultraslim
- Méret: Ø200 mm
- Vízkőmentes
- Forgatható gömbcsuklós

Evo X
Zuhanyfej
175-0006-00

- Méret: Ø250 mm
- Vízkőmentes
- Forgatható gömbcsuklós

Evo
Zuhanyfej
175-0001-00

- 100% krómozott felület
- Méret: Ø200 mm
- Vízkőmentes
- Forgatható gömbcsuklós

Antica
Zuhanyfej
175-0002-00

- Méret: Ø200 mm
- Vízkőmentes
- Forgatható gömbcsuklós

Basic
Zuhanyfej
275-0042-07

- 1 funkció
- Vízkőmentes
- Ø65 mm
- Forgatható gömbcsuklós

Zuhanykar 90° x 400
169-0003-02

- Ø 20 mm
- Menet 1/2”
- Krómozott sárgaréz

Zuhanykar 90° x 300
169-0003-03

- Ø 20 mm
- Menet 1/2”
- Krómozott sárgaréz

Zuhanykar 45° x 200
169-0003-01

- Ø 20 mm
- Menet 1/2”
- Krómozott sárgaréz

Zuhanykar 45° x 150
169-0003-00

- Ø 20 mm
- Menet 1/2”
- Krómozott sárgaréz

Basic
Nyújtható zuhany gégecső
275-0055-07

- 1450-2300 mm

Basic
Zuhany gégecső
275-0041-07

- 1500 mm
- Rozsdamentes acél

Design
Csavarodásmentes gégecső
175-0014-02

- Csavarodásmentes
- Ezüst színű gégecső 1750 mm

Basic
Zuhanytartó
275-0038-07

- Állítható

Ducal
Zuhanytartó
275-0039-07

- Állítható

Kád kifolyócső
169-0001-00

- Süllyesztett kádtöltő csaptelephez
- 185 mm

Basic
Szappantartó
275-0054-07

- Vízelvezető kialakítással
- Ø18 mm zuhanyrúdhoz

Fali csatlakozós kézizuhany tartó
169-0002-00

- Süllyesztett csaptelepekhez

Fiesta

STANDARD+

Jellemzők

Választék
Komfort
Design

Kiemelt funkciók

Egyszerű felszerelés
A legtöbb modell felszereléséhez elegendő egy szabványos csavarkulcs.

Könnyen tisztítható
A krómozott sárgaréz felületekek-nek köszönhetően a kiegészítők a csaptelepekkel megegyező módon tisztíthatóak.

Magas ellenálló képesség
A Fiesta fürdőszobai kiegészítők magas minőségű sárgarézből készül-nek, mely garantálja a termék hosszú élettartamát.

STANDARD+

Fiesta 5in1

501-1081-00

Fürdőszobai kiegészítő szett

- Törölközőtartó gyűrű
- Törölközőtartó 600 mm
- Wc papír tartó fedeles
- Szappantartó
- Akasztó dupla

ÚJ

STANDARD+

Akasztó, dupla
501-1030-00

STANDARD+

Pohártartó üvegpohárral
501-1040-00

Üvegpohár
501-1040-01

STANDARD+

Szappanadagoló
501-1022-00

Szappanadagoló üveg+pumpa
501-1022-01

STANDARD+

Szappantartó, tányéros
501-1021-00

Üvegtányér
501-1021-01

STANDARD+

Szappantartó, rácsos
501-1020-00

STANDARD+

Törölközőtartó gyűrű
501-1012-00

STANDARD+

Törölközőtartó
501-1010-00

- Méret: 600 mm

STANDARD+

Törölközőtartó, lengő
501-1013-00

- Méret: 430 mm

STANDARD+

Üvegpolc
501-1050-00

- Méret: 520 mm

Üveglap 501-1050-01

STANDARD+

Törölközőtartó, dupla
501-1011-00

- Méret: 600 mm

STANDARD+

WC papír tartó,

Fedeles
501-1070-00

Fedél nélkül
501-1071-00

STANDARD+

WC kefe fali tartóval
501-1080-00

Kerámia tartó
501-1080-01

WC kefe
501-1080-02

STANDARD+

Kapaszkodó rúd
501-1060-00

- Méret: 350 mm

STANDARD+

WC papír tartó
501-1072-00

MOFÉM GO

Kiemelt funkciók

Vízkőmentes perlátor
A vízkővédelmi rendszer meghosszabbítja a perlátor élettartamát.

Egyszerű felszerelés
A legtöbb modell felszereléséhez elegendő egy szabványos csavarkulcs.

5 év garancia
A Mofém csaptelepekre 5 év garanciát és 10 év alkatrészellátást vállalunk.

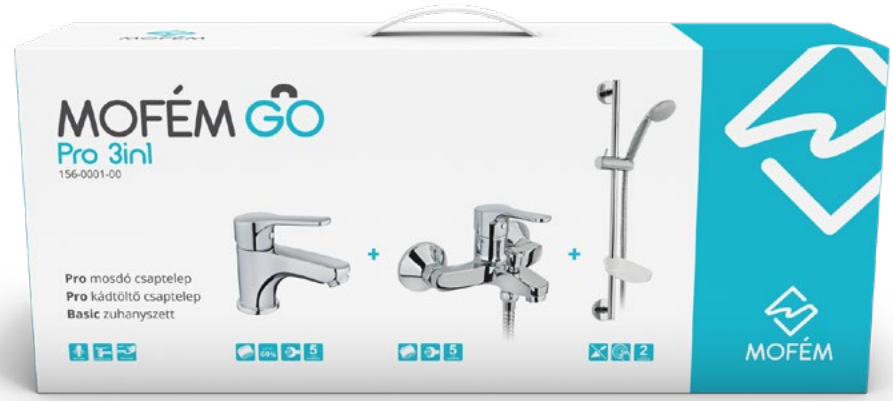

Pro 3in1
156-0001-00

Pro mosdó csaptelep
- 5 l/perc vízátbocsátású vízkőmentes perlátorral
- Leeresztő szelep nélkül

UP TO 60% | 5 YEARS GUARANTEE

Pro kádtöltő csaptelep
- Automata zuhanyváltóval
- Vízkőmentes perlátorral

5 YEARS GUARANTEE

Basic zuhanyszett
- Basic kézizuhany
  - › 1 funkció: Eső
- Basic zuhanyrúd állítható zuhanytartóval, szappantartó tálcával
- 550 mm, Ø18 mm
- Megerősített fém gégecső 1500 mm

Evo 1B 1D
156-0003-00

Evo 1B 1D mosogatótálca
- Hagyományos, ráépíthető
- Magas minőségű AISI 304 rozsdamentes acélból
- Higiénikus, hőálló és rendkívül tartós felület
- A sorközépen álló mosogatószekrény (modul) szélessége min. 45 cm
- Méretek: [Sz x M] 780 x 435 mm, [Sz x M x M] 368 x 338 x 150 mm

AISI 304

Junior Evo mosogató csaptelep
- Vízkőmentes perlátorral

5 YEARS GUARANTEE

Szelep csomag
- 1 ½" lefolyócsomag gumidugóval

Evo 1B
156-0002-00

Evo 1B mosogatótálca
- Hagyományos, ráépíthető
- Magas minőségű AISI 304 rozsdamentes acélból készült
- Higiénikus, hőálló és rendkívül tartós felület
- A sorközépen álló mosogatószekrény (modul) szélessége min. 40 cm
- Méretek: [Sz x M] 465 x 465 mm, [M] 150 mm

AISI 304

Pro mosogató csaptelep
- Kifolyócső: 225mm
- Vízkőmentes perlátorral

5 YEARS GUARANTEE

Szelep csomag
- 1 ½" lefolyócsomag gumidugóval

MOFÉM

Konyhai megoldások

Mosogató csaptelepek
87. oldal

Konyhai Mofém GO szettek
100. oldal

Konyhai megoldások

A konyha az a hely, ahol mindig zajlik az élet, ahol sok időt töltünk. Készülődés egy családi ebédhez, előkészületek egy grill partihoz, sütemény készítés a gyerekekkel...

Az egyik leggyakrabban használt konyhai eszköz a mosogató csaptelep. Éppen ezért jól meg kell gondolnunk, hogy milyen típust választunk a konyhánkba. A jól megválasztott, igényeinkhez igazított csaptelep megkönnyíti a munkát, ezáltal az itt töltött közös időt is még kellemesebbé varázsolja.

Különböző stílusok és funkció megoldások- Találja meg az Ön igényeihez legjobban illeszkedő csaptelepet!

A víztakarékosságról a konyhában sem feledkezhetünk meg. Egyes típusaink **ECO Click** víztakarékos rendszerrel vannak ellátva, amely a teljes vízáram 50%-át engedi át.

Épp tele a mosogató, de meg kell tölteni egy edényt? Nem probléma! Élvezze a **kihúzható zuhanyfejes** és **professzionális** csaptelepek nyújtotta fantasztikus előnyöket.

A mosogató csaptelepek mai napig népszerű alternatívája a **fali kivitel**. Amellett, hogy a mosogatóterületet kevésbé zsúfolt hatása érhető el vele, kiváló választás kisebb munkaterület vagy kis méretű konyha esetén.

ELEGANCE

Flow
Mosogató csaptelep
51.915.28.00

- Forgatható kifolyócső: 200 mm
- Coin slot vízkőmentes perlátorral

ELEGANCE

Flame
Mosogató csaptelep
40.913.28.00

- Forgatható kifolyócső: 225 mm
- Vízkőmentes perlátorral
- Perlátor mérete: M24x1

ELEGANCE

Flame
Mosogató csaptelep
40.938.28.00

- Forgatható kifolyócső: 210 mm
- Vízkőmentes perlátorral
- Kihúzható vízkőmentes kétfunkciós zuhanyfejjel

ELEGANCE

Flame
Mosogató csaptelep
40.978.28.00

- Forgatható kifolyócső: 200 mm
- Vízkőmentes perlátorral
- Perlátor mérete: M24x1
- Kihúzható vízkőmentes kétfunkciós zuhanyfejjel

ELEGANCE

Flame
Mosogató csaptelep
40.994.28.00

- Forgatható kifolyócső: 211 mm
- Vízkőmentes perlátorral
- Perlátor mérete: M24x1

ELEGANCE

Sky
Mosogató csaptelep
23.913.28.00

- Forgatható kifolyócső: 225 mm
- Vízkőmentes perlátorral
- Perlátor mérete: M24x1

ELEGANCE

Sky
Mosogató csaptelep
23.938.28.00

- Forgatható kifolyócső: 221 mm
- Vízkőmentes perlátorral
- Kihúzható vízkőmentes egyfunkciós zuhanyfejjel

ELEGANCE

Sky
Mosogató csaptelep
23.939.28.00

- Forgatható, rozsdamentes acél flexibilis kifolyócső
- Magas ellenállású flexibilis rugó
- Kihúzható kétfunkciós zuhanyfej: normál&zuhany

ELEGANCE

Sky
Mosogató csaptelep
23.915.28.00

- Forgatható kifolyócső: 193 mm
- Vízkőmentes perlátorral
- Perlátor mérete: M20x1

ELEGANCE

Trend Plus
Mosogató csaptelep
152-1551-07

- Forgatható kifolyócső: 180 mm
- ECO Click vízmegtakarítási rendszer
- Vízkőmentes perlátorral
- Perlátor mérete: M22x1

ELEGANCE

Trend Plus
Mosogató csaptelep
152-1551-02

- Forgatható kifolyócső: 225 mm
- Vízkőmentes perlátorral
- Perlátor mérete: M24x1

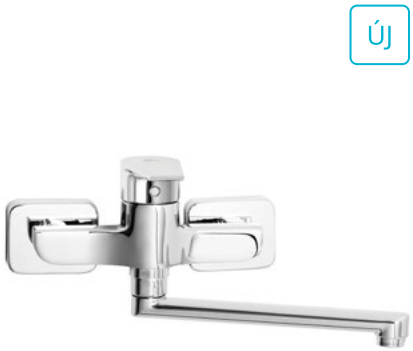

ELEGANCE

Trend Plus
Mosogató csaptelep
152-1551-06

- Forgatható kifolyócső: 200 mm
- Vízkőmentes perlátorral
- Perlátor mérete: M24x1
- Zajcsökkentő elemmel

MOFEM

40 | 3/8"

ELEGANCE

Trend Plus
Mosogató csaptelep
152-1551-04

- Forgatható kifolyócső: 200 mm
- Vízkőmentes perlátorral
- Perlátor mérete: M24x1
- Kihúzható vízkőmentes kétfunkciós zuhanyfejjel

ÚJ

35 | 3/8"

ELEGANCE

Zenit
Mosogató csaptelep
152-1951-03

- Forgatható kifolyócső: 210 mm
- Vízkőmentes perlátorral
- Perlátor mérete: M24x1

35 | 3/8"

ELEGANCE

Zenit
Magasított mosogató csaptelep
152-1951-00

- Forgatható kifolyócső: 225 mm
- Vízkőmentes perlátorral
- Perlátor mérete: M24x1

ÚJ

35 | 3/8"

ELEGANCE

Zenit
Mosogató csaptelep
152-1951-01

- Forgatható kifolyócső: 200 mm
- Vízkőmentes perlátorral
- Perlátor mérete: M24x1

ÚJ

35 | 3/8"

ELEGANCE

Zenit
Mosogató csaptelep
152-1951-02

- Forgatható kifolyócső: 240 mm
- Vízkőmentes perlátorral
- Perlátor mérete: M24x1

STANDARD+

Junior Evo
Bojler mosogató csaptelep
160-0021-00

- Alsó bekötésű, nyílt rendszerű bojlerekhez
- Forgatható kifolyócső: 225 mm
- Egyedi biztonsági sugárvezetővel: M24x1

STANDARD+

Junior Evo
Mosogató csaptelep
152-0050-00

- Forgatható kifolyócső: 200 mm
- Vízkőmentes perlátorral
- Perlátor mérete: M24x1
- Kihúzható vízkőmentes kétfunkciós zuhanyfejjel

STANDARD+

Junior Evo
Mosogató csaptelep
152-0048-00

- Forgatható kifolyócső: 210 mm
- Vízkőmentes perlátorral
- Perlátor mérete: M24x1

STANDARD+

Evo X
Mosogató csaptelep
152-0082-00

- Forgatható kifolyócső: 193 mm
- Vízkőmentes perlátorral
- Perlátor mérete: M24x1
- Kihúzható vízkőmentes egyfunkciós zuhanyfejjel
- Easy quick rögzítés

STANDARD+

Evo X
Mosogató csaptelep
152-0052-02

- Forgatható kifolyócső: 200 mm
- Eco click vízmegtakarítási rendszer
- Vízkőmentes perlátorral
- Perlátor mérete: M22x1

STANDARD+

Evo X
Mosogató csaptelep
152-0052-01

- Forgatható kifolyócső: 240 mm
- Eco click vízmegtakarítási rendszer
- Vízkőmentes perlátorral
- Perlátor mérete: M22x1

STANDARD+

Junior Evo

Mosogató csaptelep

152-0069-00

- Forgatható kifolyócső: 240 mm
- Vízkőmentes perlátorral
- Perlátor mérete: M22x1

STANDARD+

Evo X

Mosogató csaptelep

152-0052-00

- Forgatható kifolyócső: 180 mm
- Eco click vízmegtakarítási rendszer
- Vízkőmentes perlátorral
- Perlátor mérete: M22x1

VIDEÓ

STANDARD+

Junior Evo
Magasított mosogató csaptelep
152-0052-03

- Forgatható kifolyócső: 225 mm
- Vízkőmentes perlátorral
- Perlátor mérete: M24x1

STANDARD+

Junior Evo
Mosogató csaptelep
152-0047-00

- Forgatható kifolyócső: 200 mm
- Vízkőmentes perlátorral
- Perlátor mérete: M24x1
- Zajcsökkentő elemmel

STANDARD+

Junior Evo
Bojler mosdó/mosogató csaptelep
161-0031-40

- Felső elhelyezésű, nyílt rendszerű bojlerekhez
- Forgatható kifolyócsővel
- Kifolyócső: 200 mm
- Egyedi biztonsági sugárvezetővel
- Sugárvezető mérete: M22x1
- 35 mm alacsony kerámia vezérlőegységgel
- Fali csatlakozás: 1/2”

STANDARD+

Junior Evo
Mosogató csaptelep
152-0049-00

- Forgatható kifolyócső: 225 mm
- Vízkőmentes perlátorral
- Perlátor mérete: M24x1

STANDARD+

Junior Evo
Mosogató csaptelep
152-0067-00

- Forgatható kifolyócső: 190 mm
- Vízkőmentes perlátorral
- Perlátor mérete: M19x1

STANDARD+

Evo X
Mosogató csaptelep
25.994.29.00

- Forgatható kifolyócső: 200 mm
- Vízkőmentes perlátorral
- Perlátor mérete: M22x1
- 90°-os kerámiás felsőrésszel

STANDARD+

Evo X
Mosogató csaptelep
25.996.29.00

- Forgatható kifolyócső: 200 mm
- Vízkőmentes perlátorral
- Perlátor mérete: M22x1
- 90°-os kerámiás felsőrésszel

STANDARD+

Evo X
Mosogató csaptelep
25.915.29.00

- Forgatható kifolyócső: 180 mm
- Vízkőmentes perlátorral
- Perlátor mérete: M22x1
- 90°-os kerámiás felsőrésszel

BASIC

Junior
Mosogató csaptelep
152-0023-00

- Forgatható kifolyócső: 200 mm
- Vízkőmentes perlátorral
- Perlátor mérete: M22x1

BASIC

Bridge
Mosogató csaptelep
152-1851-00

- Forgatható kifolyócső: 225 mm
- Vízkőmentes perlátorral
- Perlátor mérete: M24x1

BASIC

Junior
Mosogató csaptelep
652-0042-00

- Forgatható kifolyócső: 225 mm
- Vízkőmentes perlátorral
- Perlátor mérete: M24x1

STANDARD+

Golf
Mosogató csaptelep
142-1351-01

- Forgatható kifolyócső: 180 mm
- Vízkőmentes perlátorral
- Perlátor mérete: M22x1
- 180°-os kerámiás felsőrésszel

STANDARD+

Golf
Mosogató csaptelep
142-1351-02

- Forgatható kifolyócső: 240 mm
- Vízkőmentes perlátorral
- Perlátor mérete: M22x1
- 180°-os kerámiás felsőrésszel

STANDARD+

Golf
Mosogató csaptelep
142-1351-03

- Forgatható kifolyócső: 200 mm
- Vízkőmentes perlátorral
- Perlátor mérete: M22x1
- 180°-os kerámiás felsőrésszel

BASIC

Mambo–5
Mosogató csaptelep
652-0072-00

- Forgatható kifolyócső: 225 mm
- Vízkőmentes perlátorral
- Perlátor mérete: M24x1

BASIC

Mambo–5
Mosogató csaptelep
152-0035-00

- Forgatható kifolyócső: 200 mm
- Vízkőmentes perlátorral
- Perlátor mérete: M24x1

BASIC

Mambo–5
Mosogató csaptelep
152-0034-00

- Forgatható kifolyócső: 180 mm
- Vízkőmentes perlátorral
- Perlátor mérete: M22x1

STANDARD+

Treff
Mosogató csaptelep
142-0151-00

- Forgatható kifolyócső: 200 mm
- Vízkőmentes perlátorral
- Perlátor mérete: M22x1
- 180°-os kerámiás felsőrésszel

STANDARD+

Treff
Mosogató csaptelep
142-0010-30

- Forgatható kifolyócső: 200 mm
- Vízkőmentes perlátorral
- Perlátor mérete: M22x1
- 180°-os kerámiás felsőrésszel

BASIC

Eurosztár
Mosogató csaptelep
142-2152-00

- Forgatható kifolyócső: 200 mm
- Vízkőmentes perlátorral
- Perlátor mérete: M22x1
- Hagyományos felsőrésszel

BASIC

Eurosztár
Mosogató csaptelep
142-0148-00

- Forgatható kifolyócső: 200 mm
- Vízkőmentes perlátorral
- Perlátor mérete: M22x1
- Hagyományos felsőrésszel

BASIC

Eurosztár
Bojler mosogató csaptelep
160-2004-20

- Alsó bekötésű, nyílt rendszerű bojlerekhez
- Forgatható kifolyócső: 200 mm
- Egyedi biztonsági sugárvezetővel: M22x1
- Hagyományos felsőrésszel

BASIC

Eurosztár
Bojler mosogató csaptelep
161-0028-01

- Felső elhelyezésű, nyílt rendszerű bojlerekhez
- Forgatható kifolyócső: 200 mm
- Egyedi biztonsági sugárvezetővel: M22x1
- Fali csatlakozás: 1/2”
- Hagyományos felsőrésszel

Konyhai Mofém GO szettek

Evo 1B 1D
156-0003-00

Evo
1B 1D mosogatótálca

- Hagyományos, ráépíthető
- Magas minőségű AISI 304 rozsdamentes acélból
- Higiénikus, hőálló és rendkívül tartós felület
- A sorközépen álló mosogatószekrény (modul) szélessége min. 45 cm
- Méretek: [Sz x M] 780 x 435 mm, [Sz x M x M] 368 x 338 x 150 mm

AISI 304

Junior Evo
Mosogató csaptelep

- Vízkőmentes perlátorral

5 YEARS GUARANTEE

Szelep csomag

- 1 ½" lefolyócsomag gumidugóval

Evo 1B
156-0002-00

Evo
1B mosogatótálca

- Hagyományos, ráépíthető
- Magas minőségű AISI 304 rozsdamentes acélból készült
- Higiénikus, hőálló és rendkívül tartós felület
- A sorközépen álló mosogatószekrény (modul) szélessége min. 40 cm
- Méretek: [Sz x M] 465 x 465 mm, [M] 150 mm

AISI 304

Pro
Mosogató csaptelep

- Kifolyócső: 225mm
- Vízkőmentes perlátorral

5 YEARS GUARANTEE

Szelep csomag

- 1 ½" lefolyócsomag gumidugóval

Mofém Utility

A háztartási helyiség, mosókonyha és vendégfürdőszoba egyre gyakrabban kapnak helyet új építkezések során, vagy régi lakások felújításakor.

Ezekben a helyiségekben is fontos a megfelelő szerelvények beszerelése – csakúgy mint a fürdőszobában és a konyhában – hogy minden szükséges funkcionalitást és kényelmes használatot biztosítson. A Mofém álló és fali szelepei különböző méreteikkel és design variációkkal többféle méretű és kialakítású mosdóhoz nyújtanak megoldást. Szerelvényeink magas minőségű sárgarézből készülnek, így garantálva a termékek minőségét.

3/8"

Mosdó szelep
146-1261-00

- Hideg vagy kevert vízhez
- 180°-os kerámia felsőrésszel
- Perlátor mérete: M22x1

Állószelep
146-0042-00

- Vízkőmentes perlátorral
- Perlátor mérete: M22x1
- Hagyományos felsőrésszel

Lengőszelep fali
146-0034-00

- Forgatható kifolyócső: 130 mm
- Vízkőmentes perlátorral
- Perlátor mérete: M22x1
- Hagyományos felsőrésszel

Lengőszelep álló
146-0033-00

- Forgatható kifolyócső: 130 mm
- Vízkőmentes perlátorral
- Perlátor mérete: M22x1
- Hagyományos felsőrésszel

Kifolyószelep

- Perlátor mérete: M22x1

½" 162-0005-00

¾" 162-0006-00

Kifolyószelep

- Tömlővéggel

½" 162-0001-00

¾" 162-0002-00

Kifolyószelep

- Tömlővéges és közvetlen gyorscsatlakozási lehetőséggel
- Légbeszívóval

½" 162-0007-00

¾" 162-0008-00

Sarokszelep

½" - ½" 163-0002-00

½" - 3/8" 163-0006-00

Kombinált sarokszelep
163-0015-01

- Mosógép/mosogatógép csatlakozó – ¾"
- Mosdó csatlakozó – 3/8"
- Fali csatlakozó – ½"
- Visszacsapó szeleppel
- Szabályozható felsőrésszel
- Tömlővéggel

Mosógéptöltő szelep
163-0014-00

- Króm felület
- ½" – ¾"

Csaptelep méretek

Flow

Mosdó csaptelep M
51.346.28.50

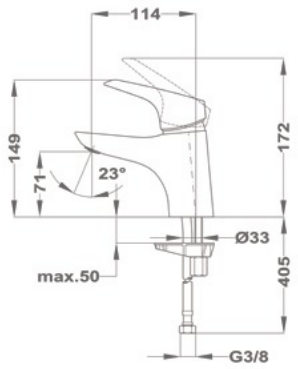

Mosdó csaptelep L
51.382.28.50
51.386.28.50

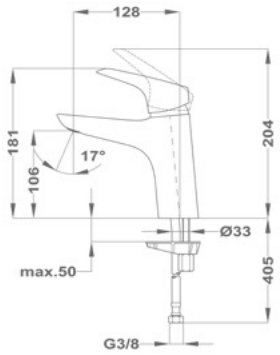

Mosdó csaptelep XL
51.356.28.50

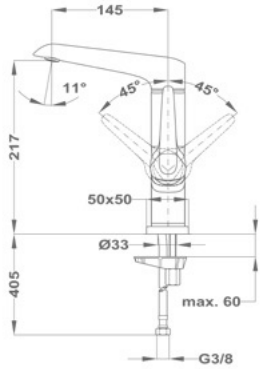

Kádtöltő csaptelep
51.122.28.00
51.121.28.00

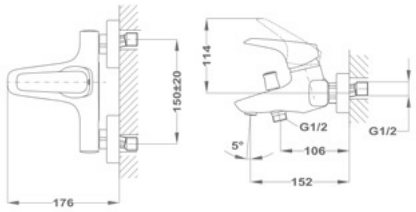

Zuhany csaptelep
51.232.28.00
51.231.28.00

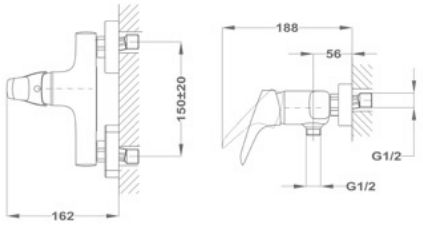

Mosogató csaptelep
51.915.28.00

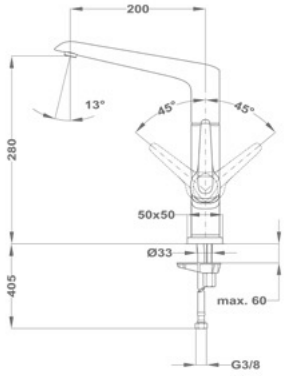

Flame

Mosdó csaptelep
40.342.28.50
40.346.28.50

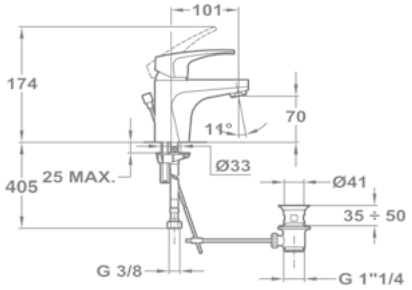

Bide csaptelep
40.622.28.00

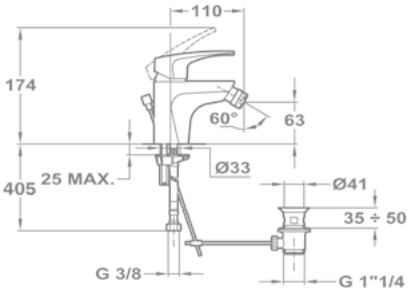

Kádtöltő csaptelep
40.122.28.00
40.121.28.00

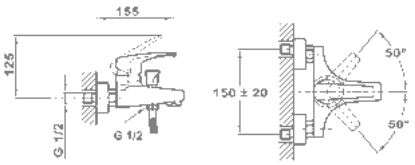

Zuhany csaptelep
40.232.28.00
40.231.28.00

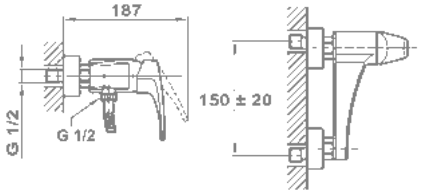

Süllyesztett kádtöltő csaptelep
40.171.28.00

Süllyesztett zuhany csaptelep
40.241.28.00

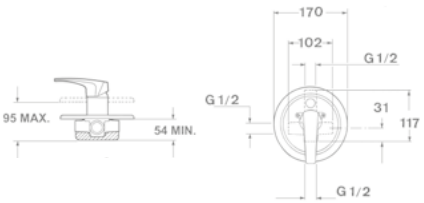

Mosogató csaptelep
40.913.28.00

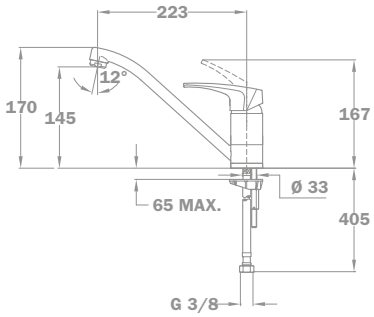

Flame

Mosogató csaptelep
40.938.28.00

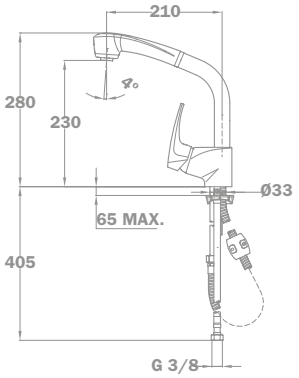

Mosogató csaptelep
40.978.28.00

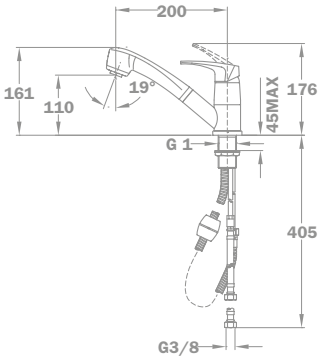

Mosogató csaptelep
40.994.28.00

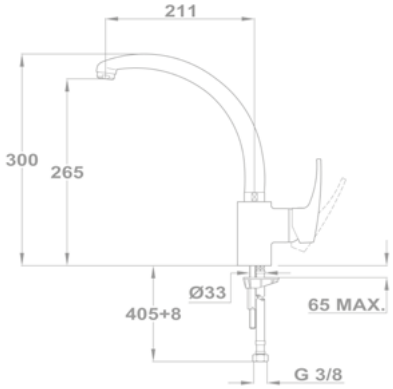

Sky

Mosdó csaptelep
23.342.28.50
23.346.28.50

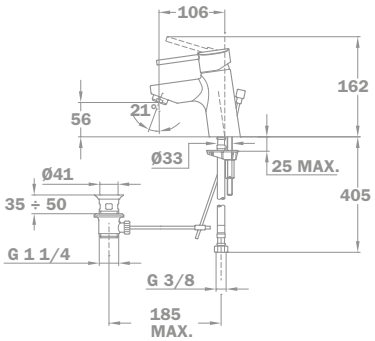

Bide csaptelep
23.622.28.00

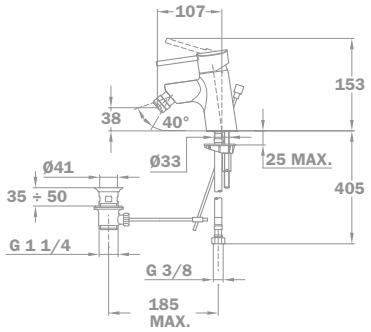

Kádtöltő csaptelep
23.122.28.00
23.121.28.00

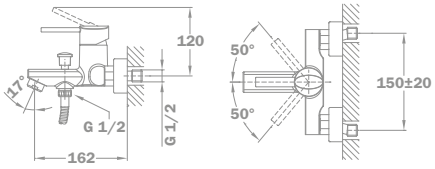

Zuhany csaptelep
23.232.28.00
23.231.28.00

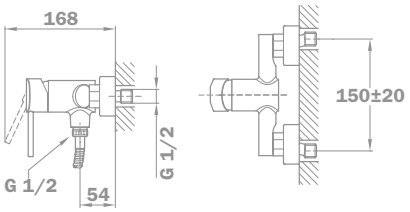

Süllyesztett kádtöltő csaptelep
23.171.28.00

Süllyesztett zuhany csaptelep
23.241.28.00

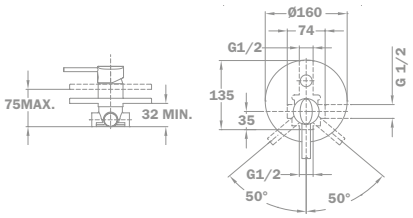

Mosogató csaptelep
23.938.28.00

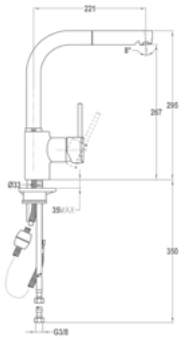

Mosogató csaptelep
23.913.28.00

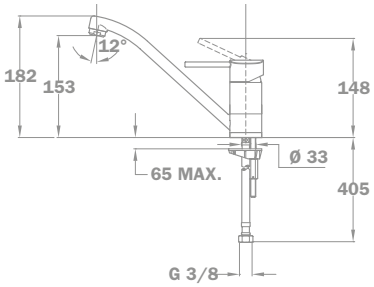

Mosogató csaptelep
23.915.28.00

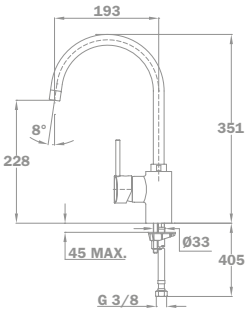

Mosogató csaptelep
23.939.28.00

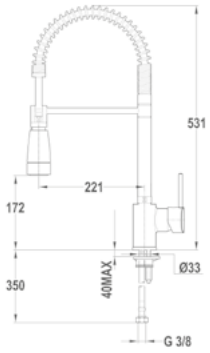

Trend plus

Mosdó csaptelep
150-1501-00
150-1551-00

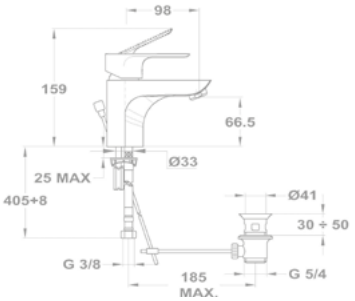

Mosdó csaptelep L
32.362.28.50

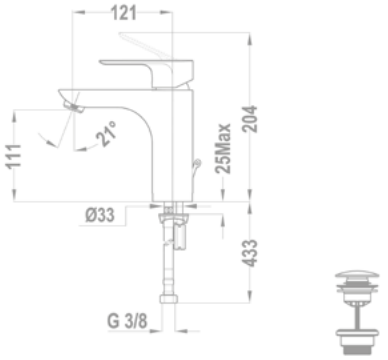

Mosdó csaptelep XL
32.322.28.50

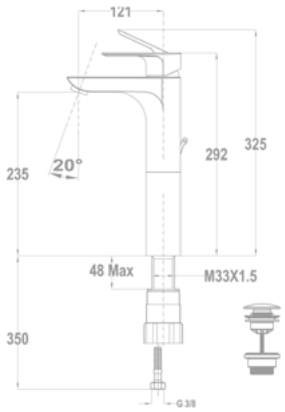

Mosdó csaptelep
150-1551-04

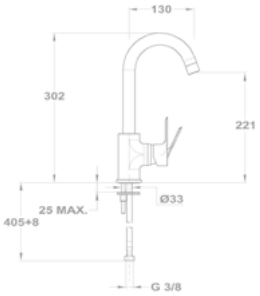

Kádtöltő csaptelep
151-1501-00
151-1551-00

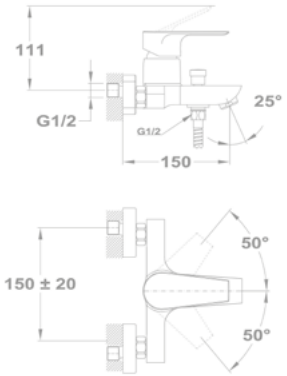

Zuhany csaptelep
153-1501-00
153-1551-00

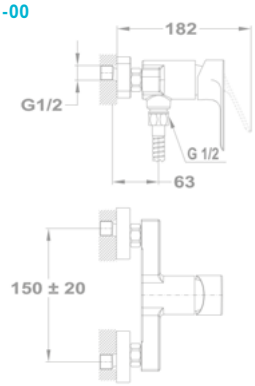

Mini süllyesztett zuhany
153-1551-01

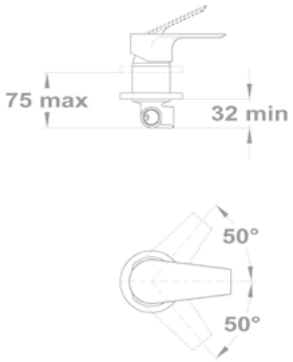

Süllyesztett kádtöltő csaptelep falon kívüli része
151-1551-10

Süllyesztett zuhany csaptelep falon kívüli része
153-1551-10

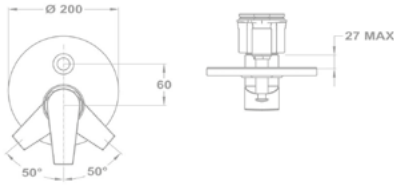

Mosogató csaptelep
152-1551-02

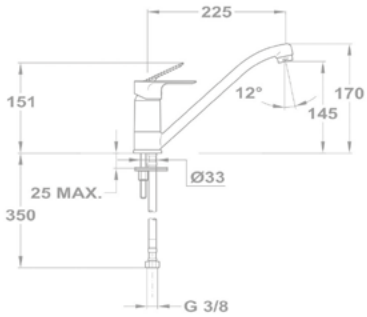

Mosogató csaptelep
152-1551-04

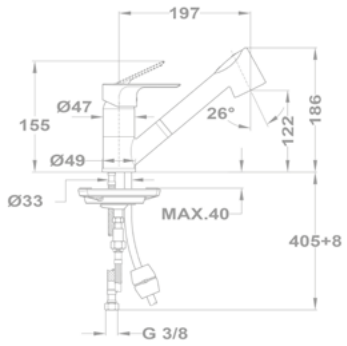

Mosogató csaptelep
152-1551-06

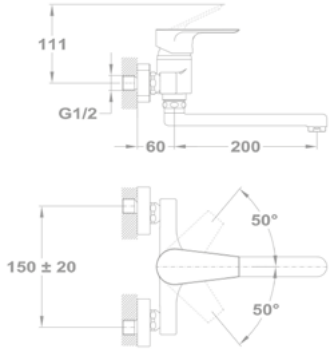

Mosogató csaptelep
152-1551-07

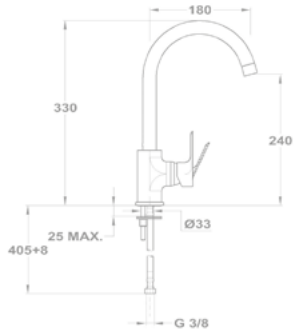

Trend plus

Orvosi mosdó csaptelep
159-1501-00

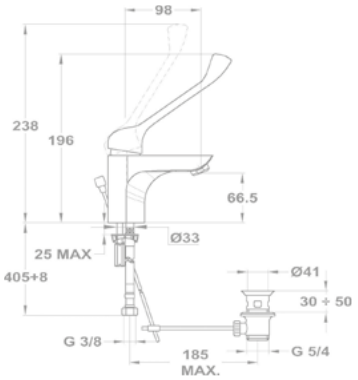

Orvosi mosogató csaptelep
159-1551-02

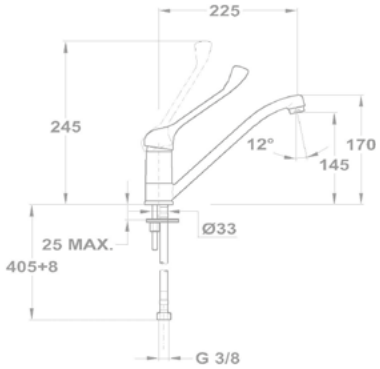

Orvosi mosogató csaptelep
159-1551-06

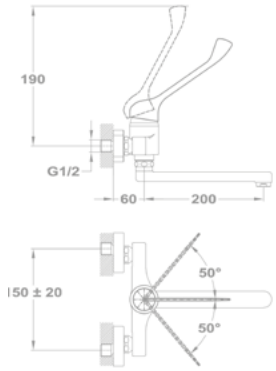

Zenit

Mosdó csaptelep
150-1901-00
150-1951-00

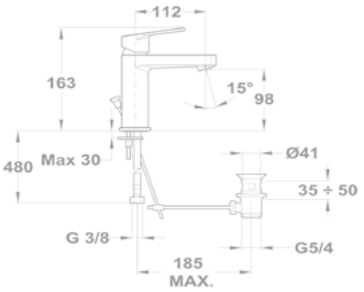

Magasított mosdó csaptelep
150-1951-01

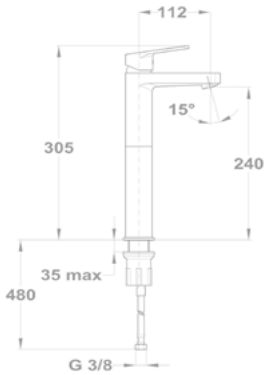

Cascade mosdó csaptelep
84.382.28.00

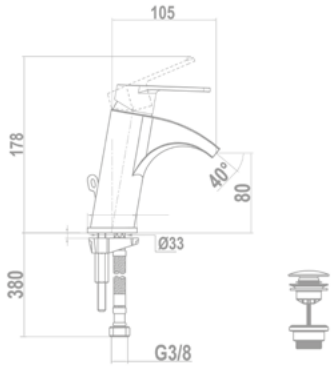

Bide csaptelep
154-1901-00

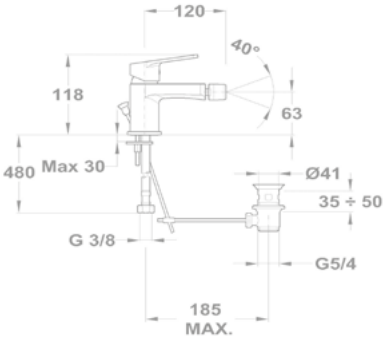

Kádtöltő csaptelep
151-1901-00
151-1951-00

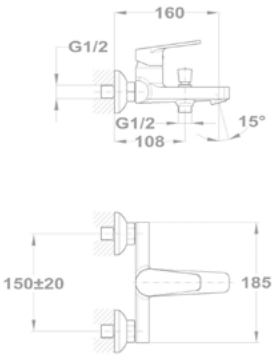

Zuhany csaptelep
153-1901-00
153-1951-00

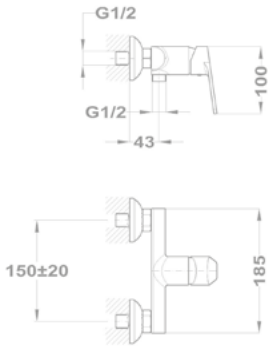

Mosogató csaptelep
152-1951-03

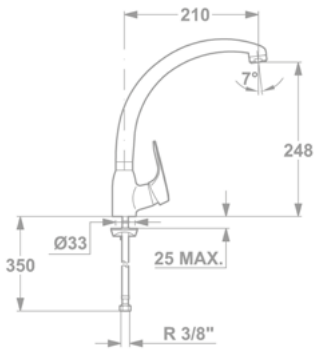

Magasított mosogató csaptelep
152-1951-00

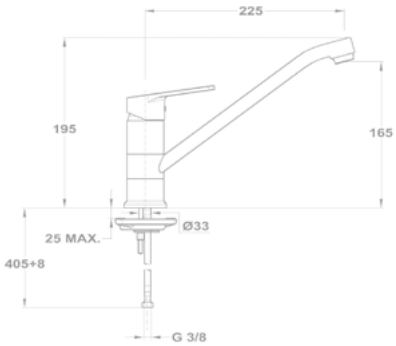

Mosogató csaptelep
152-1951-01

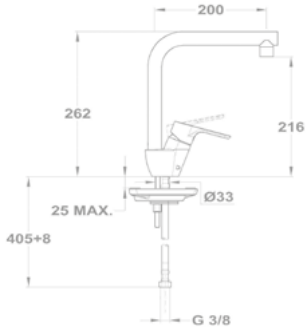

Csaptelep méretek

Zenit

Mosogató csaptelep
152-1951-02

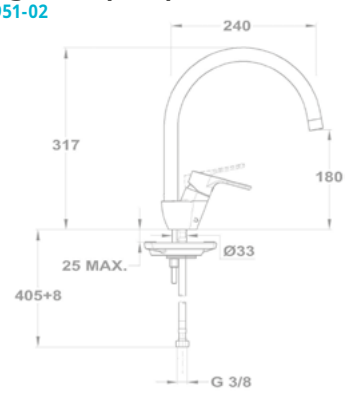

Termosztátos zuhany csaptelep
84.201.28.00

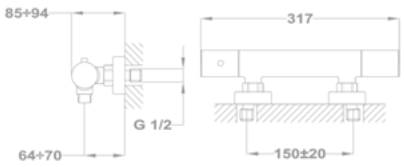

Junior Evo

Mosdó csaptelep
150-0058-00
150-0057-00

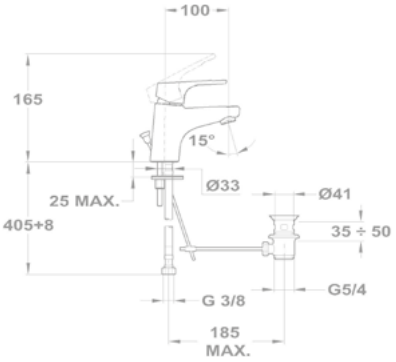

Magasított mosdó csaptelep
150-0060-00

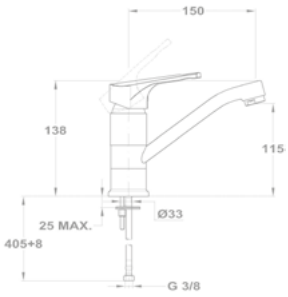

Evo X mosdó csaptelep
150-0074-00

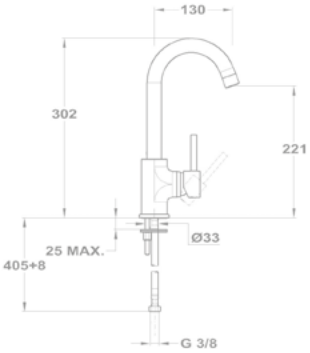

Magasított mosdó csaptelep
150-0061-00

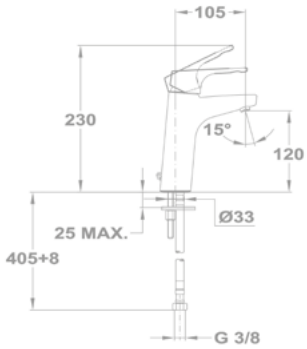

Cascade mosdó csaptelep
150-0075-00

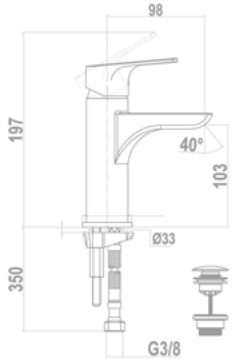

Evo X mosdó csaptelep
25.376.29.00

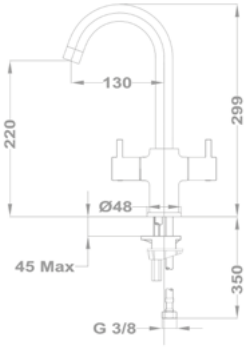

Bojler mosdó csaptelep
160-0020-00

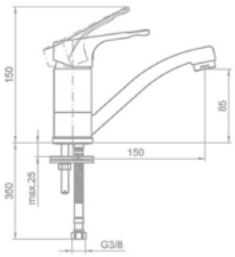

Bide csaptelep
154-0047-00

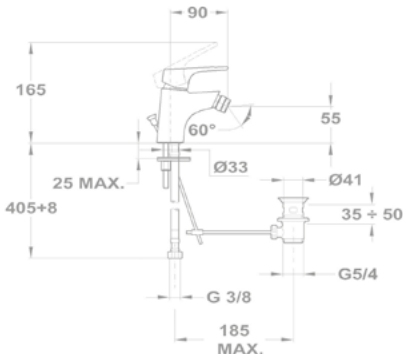

Kádtöltő csaptelep
151-0063-00
151-0063-10

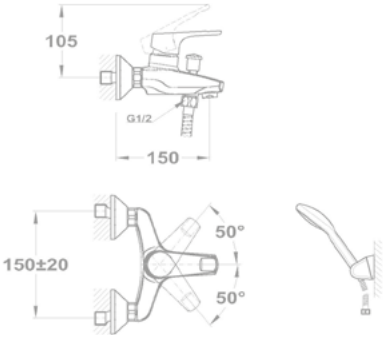

Junior Evo

Zuhany csaptelep
153-0047-00
153-0047-10
153-0047-40

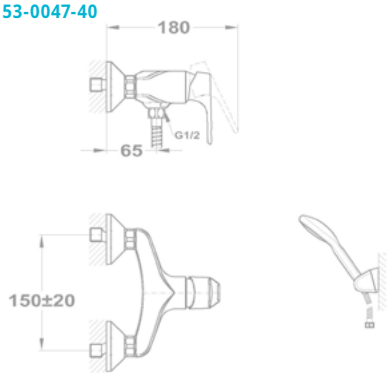

Süllyesztett kádtöltő csaptelep Falon kívüli része
151-0066-00

Süllyesztett zuhany csaptelep Falon kívüli része
153-0065-00

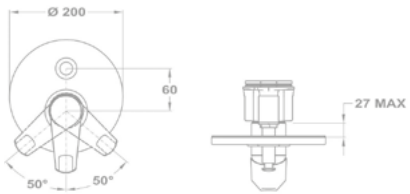

Süllyesztett termosztátos Zuhany csaptelep egyutas
170-0006-00

Süllyesztett termosztátos Zuhany csaptelep kétutas
170-0005-00

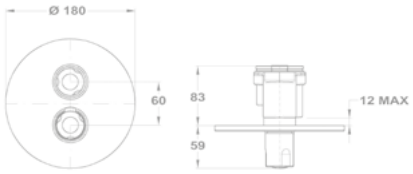

Kád-mosdó (KMT) csaptelep
155-0050-00
155-0050-10

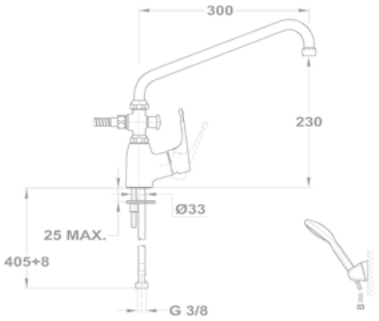

Kád-mosdó (KMT) csaptelep
155-0069-00
155-0070-00

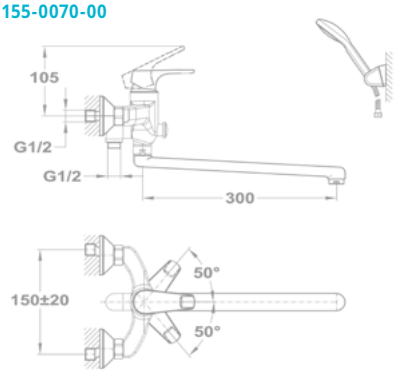

Evo X termosztátos zuhany csaptelep
25.201.28.00

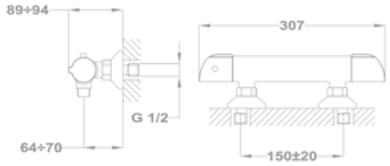

Bojler mosogató csaptelep
160-0021-00

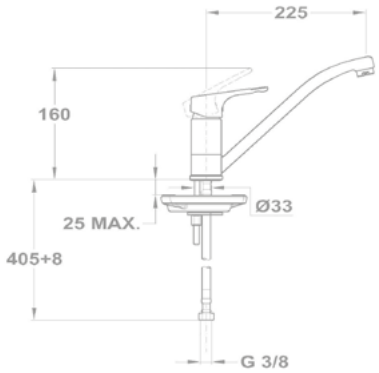

Mosogató csaptelep
152-0050-00

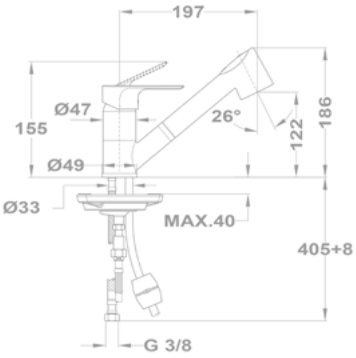

Mosogató csaptelep
152-0048-00

Mosogató csaptelep
152-0069-00

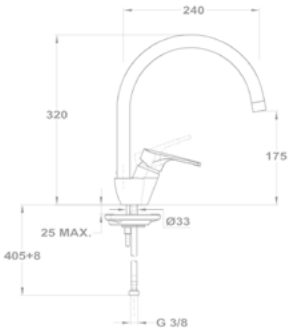

Evo X mosogató csaptelep
152-0082-00

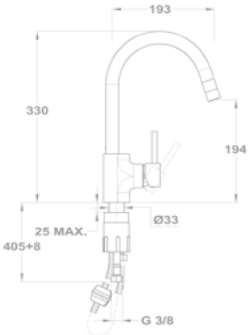

Evo X mosogató csaptelep
152-0052-02

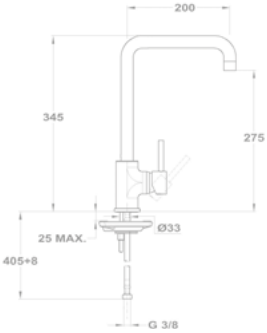

Junior Evo

Evo X mosogató csaptelep
152-0052-01

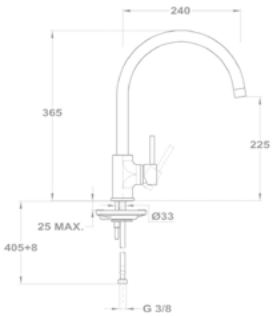

Evo X mosogató csaptelep
152-0052-00

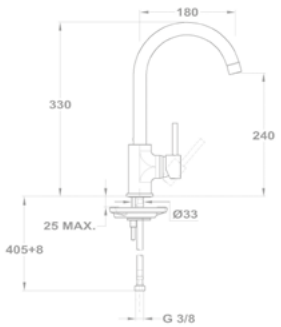

Magasított mosogató csaptelep
152-0052-03

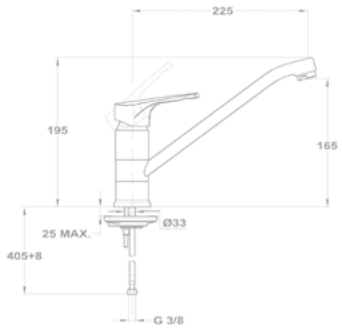

Mosogató csaptelep
152-0047-00

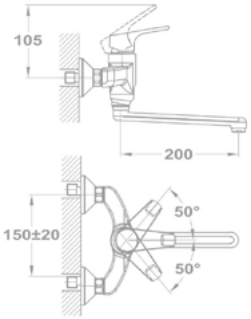

Mosogató csaptelep
152-0049-00

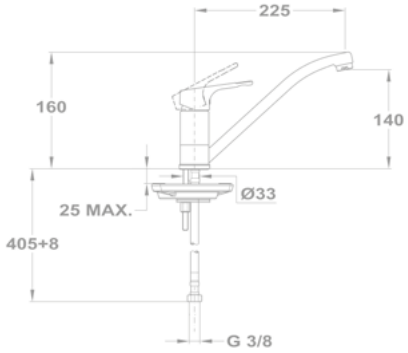

Mosogató csaptelep
152-0067-00

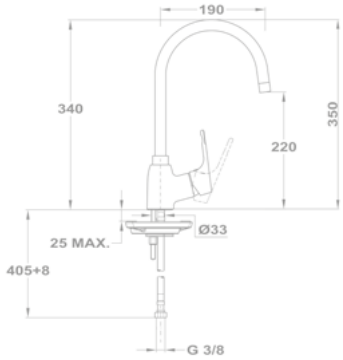

Evo X mosogató
25.915.29.00

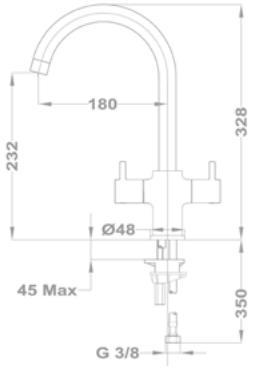

Evo X mosogató
25.994.29.00

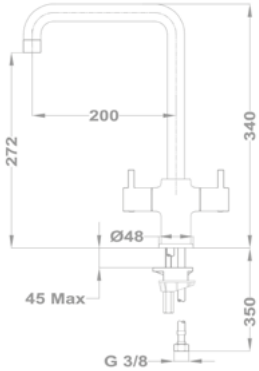

Evo X mosogató
25.996.29.00

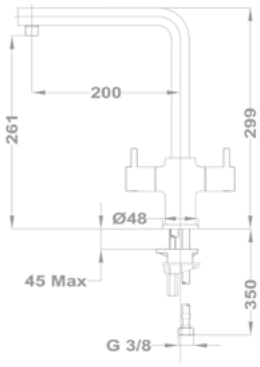

Orvosi mosdó csaptelep
159-0021-00

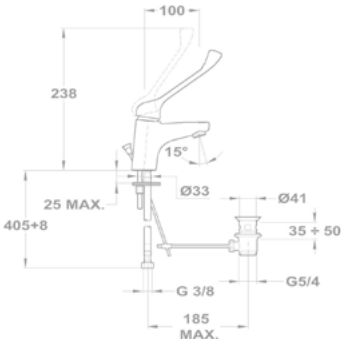

Orvosi mosogató csaptelep
159-0023-00

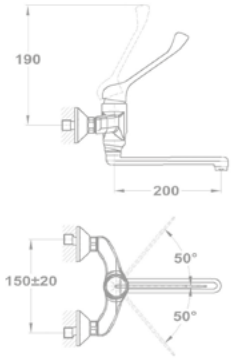

Orvosi mosogató csaptelep
159-0022-00

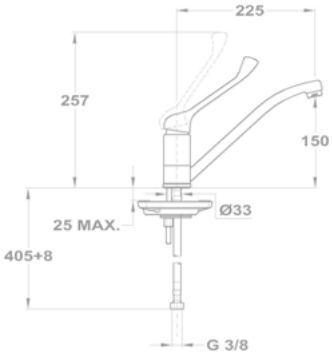

Pro

Mosdó csaptelep
150-1701-00
150-1751-00

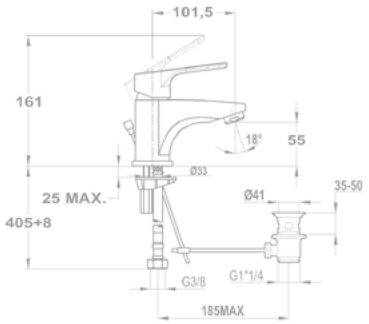

Mosdó csaptelep
150-1751-02

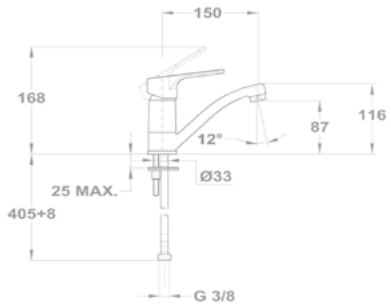

Bide csaptelep
154-1701-00

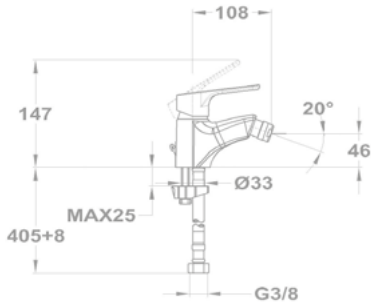

Kádtöltő csaptelep
151-1701-00
151-1751-00

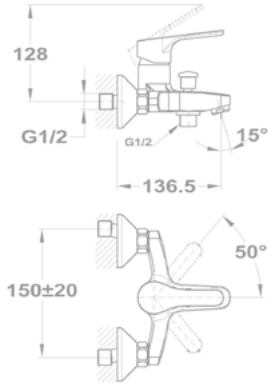

Zuhany csaptelep
153-1701-00
153-1751-00

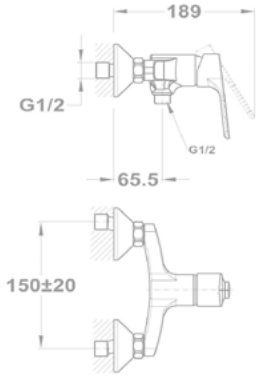

Golf

Mosdó csaptelep
140-1251-06

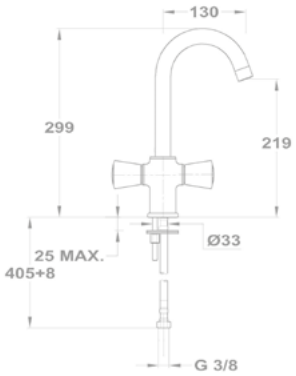

Mosdó szelep
146-1261-00

Kádtöltő csaptelep
141-1301-00
141-1351-00

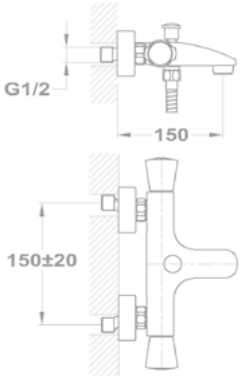

Zuhany csaptelep
143-1301-00
143-1351-00

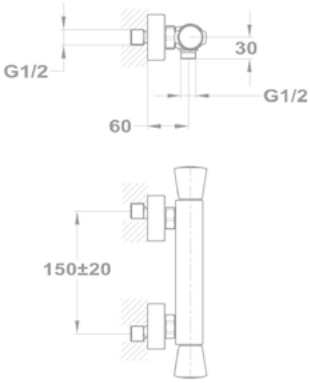

Mosogató csaptelep
142-1351-02

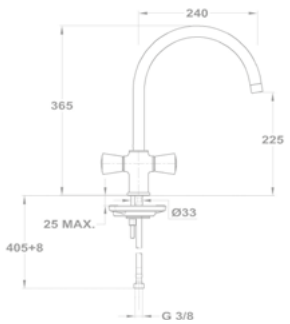

Mosogató csaptelep
142-1351-03

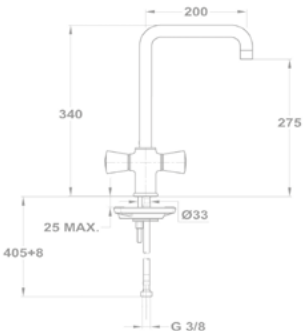

Mosogató csaptelep
142-1351-01

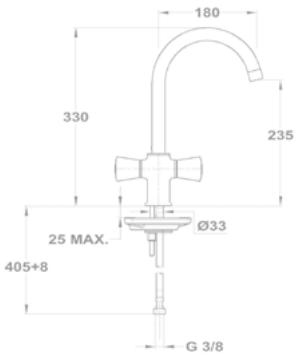

Csaptelep méretek

Treff

Alsó bekötésű mosdó csaptelep
140-0017-00

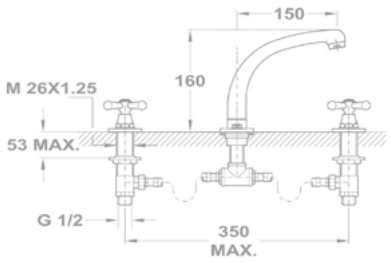

Mosdó csaptelep
140-0189-30
140-0187-30

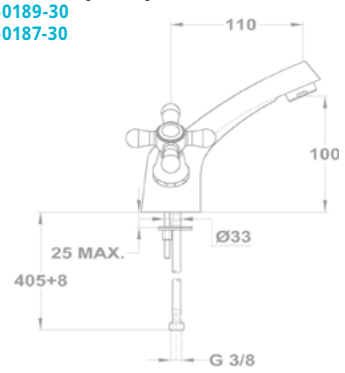

Mosdó csaptelep
140-0018-30

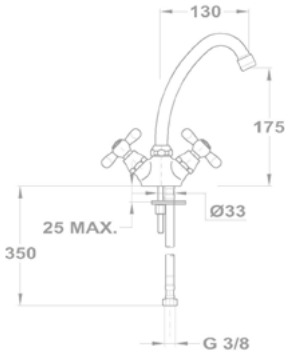

Mosdó csaptelep
140-0020-30

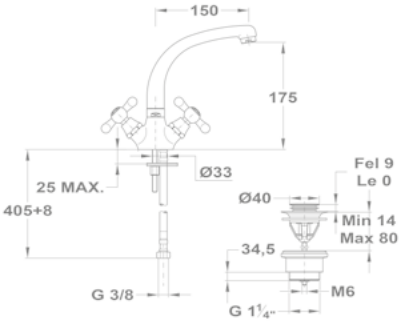

Kádtöltő csaptelep
141-0013-30

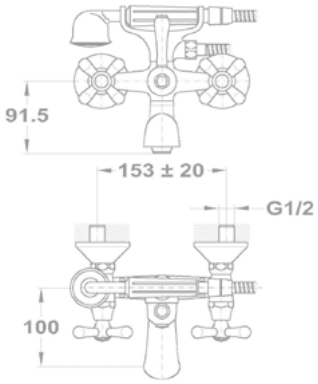

Zuhany csaptelep
143-0006-00

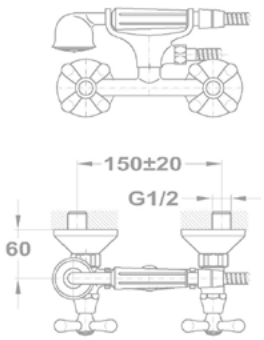

Mosogató csaptelep
142-0151-00

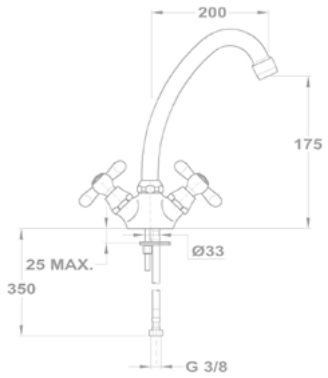

Mosogató csaptelep
142-0010-30

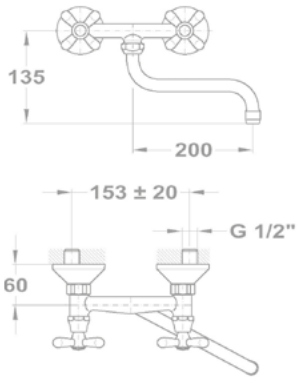

Junior

Mosdó csaptelep
150-0018-00
150-0021-00

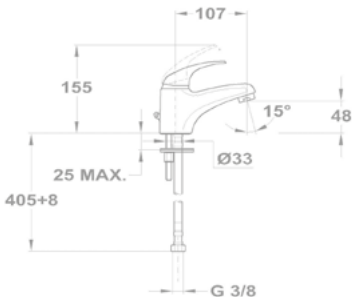

Mosdó csaptelep
150-0050-00

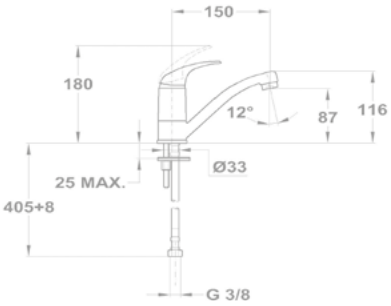

Kádtöltő csaptelep
151-0012-00
151-0012-02

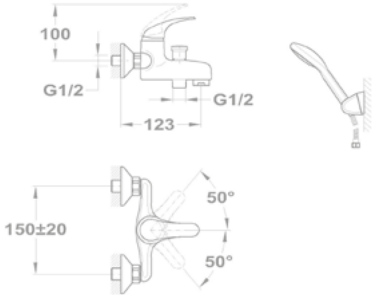

Junior

Zuhany csaptelep
153-0009-00
153-0009-04
153-0009-31

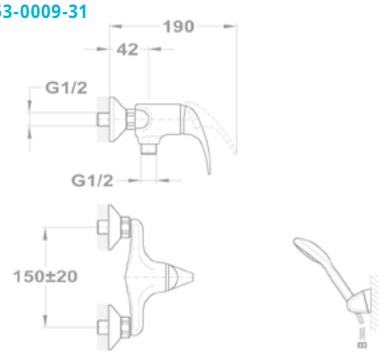

Mosogató csaptelep
652-0042-00

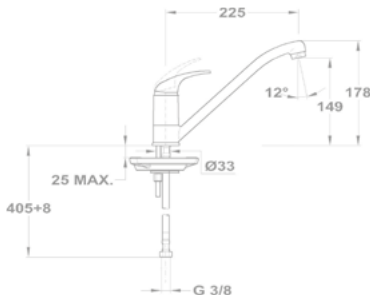

Mosogató csaptelep
152-0023-00

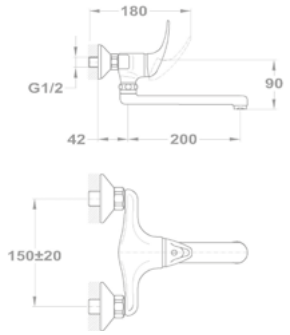

Bridge

Mosdó csaptelep
150-1801-00
150-1851-00

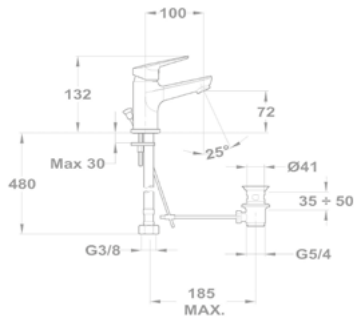

Kádtöltő csaptelep
151-1801-00
151-1851-00

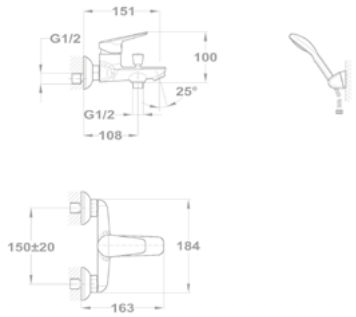

Zuhany csaptelep
153-1801-00
153-1851-00

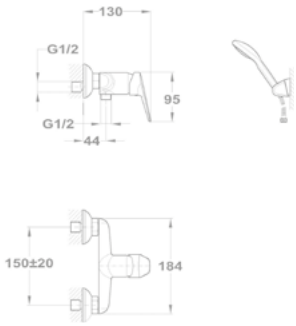

Mosogató csaptelep
152-1851-00

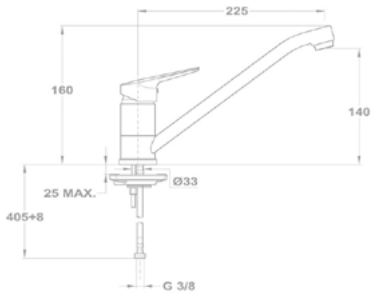

Mambo-5

Mosdó csaptelep
150-0077-00
150-0076-00

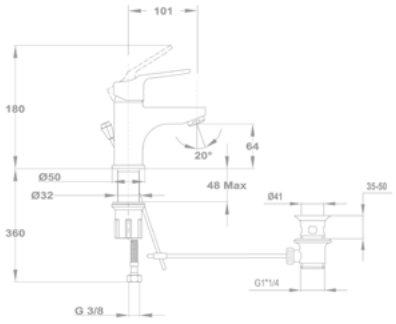

Mosdó csaptelep
150-0051-00

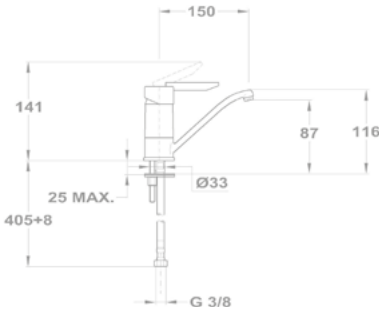

Kádtöltő csaptelep
151-0021-00
151-0021-03

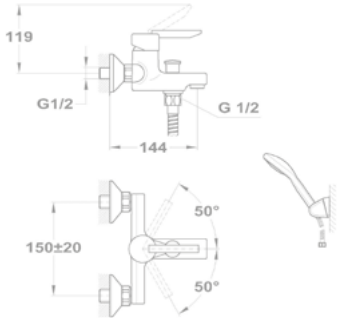

Csaptelep méretek

Mambo-5

Kádtöltő csaptelep
151-0068-00
151-0069-00

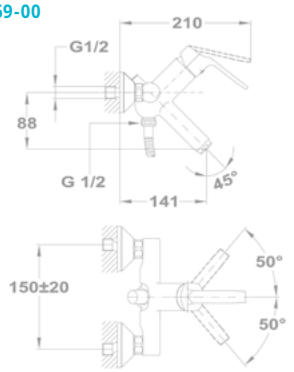

Zuhany csaptelep
153-0017-00
153-0017-03
153-0017-30

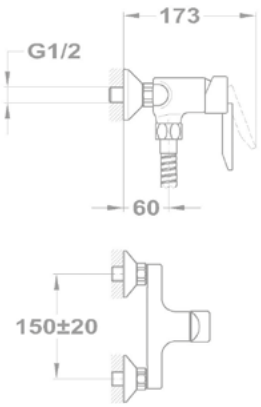

Kád-mosdó (KMT) csaptelep
155-0044-00
155-0044-01

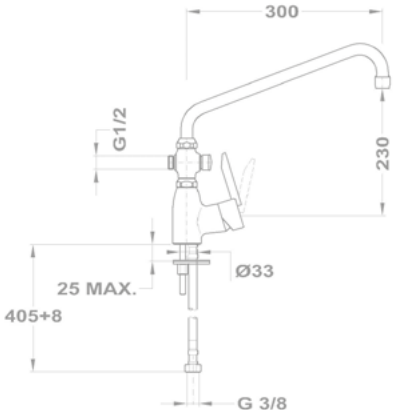

Mosogató csaptelep
652-0072-00

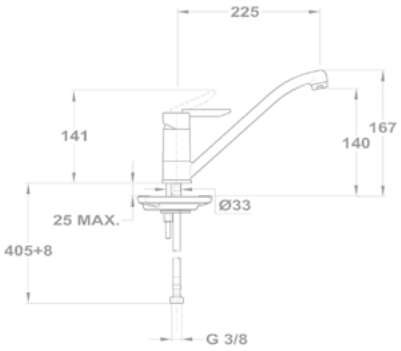

Mosogató csaptelep
152-0035-00

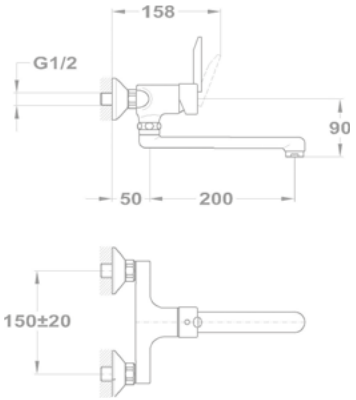

Mosogató csaptelep
152-0034-00

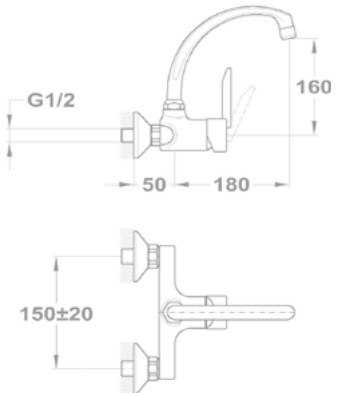

Eurosztár

Mosdó csaptelep
140-2198-00

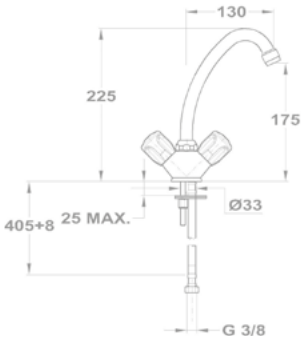

Kádtöltő csaptelep
141-0094-00

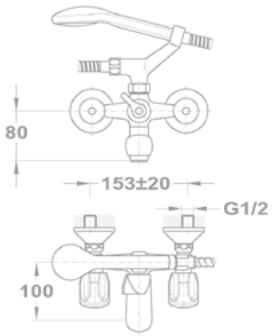

Kád-mosdó (KMT) csaptelep
145-2069-00
145-2071-00
145-2068-00

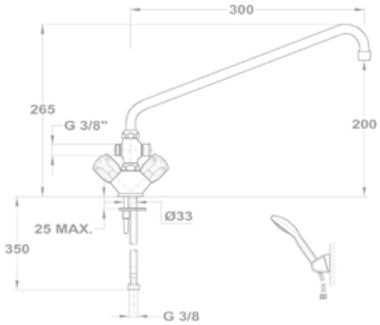

Zuhany csaptelep
143-0115-00
143-0111-00
143-0110-00
143-0109-00

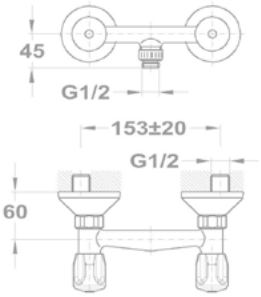

Mosogató csaptelep
142-2152-00

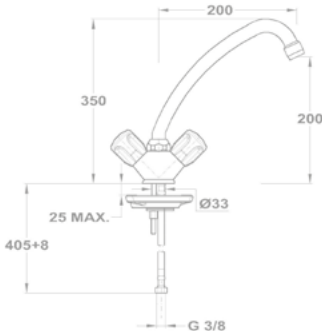

Mosogató csaptelep
142-0148-00

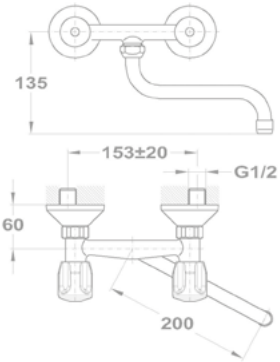

Eurosztár

Bojler mosdó csaptelep
160-2004-02

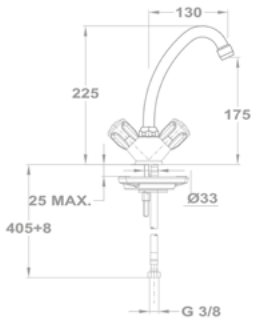

Bojler mosogató csaptelep
160-2004-20

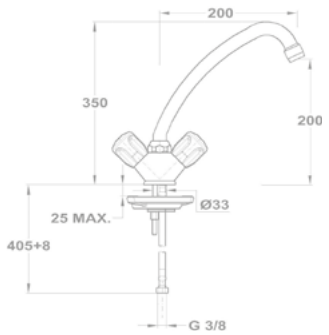

Bojler mosogató csaptelep
161-0028-01

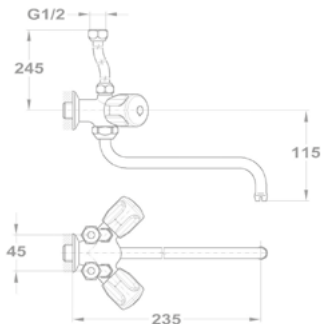

Állószelep
146-0042-00

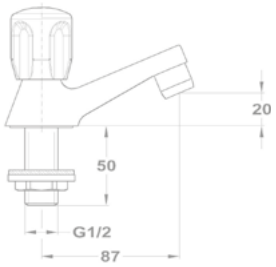

Lengőszelep álló
146-0033-00

Lengőszelep fali
146-0034-00

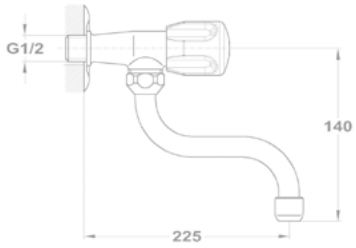

Bojler csaptelepek

Junior Evo bojler mosdó csaptelep
160-0020-00

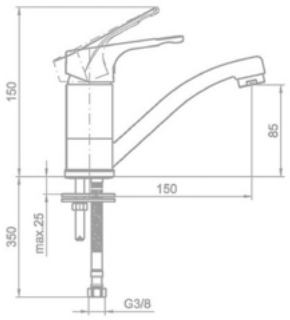

Junior Evo bojler mosogató csaptelep
160-0021-00

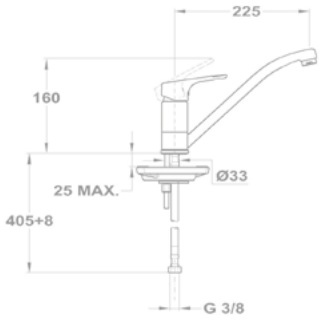

Junior Evo bojler mosdó/mosogató csaptelep
161-0031-40

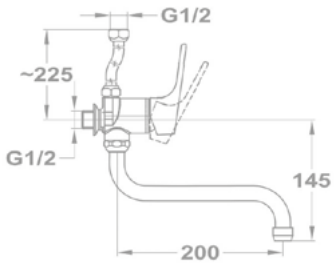

Eurosztár bojler mosdó csaptelep
160-2004-02

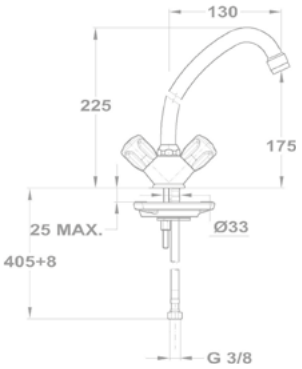

Eurosztár bojler mosogató csaptelep
160-2004-20

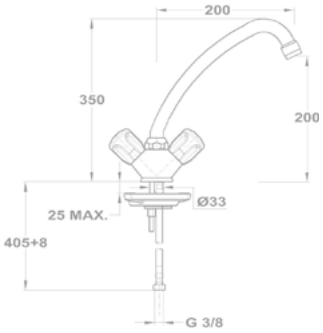

Eurosztár bojler mosogató csaptelep
161-0028-01

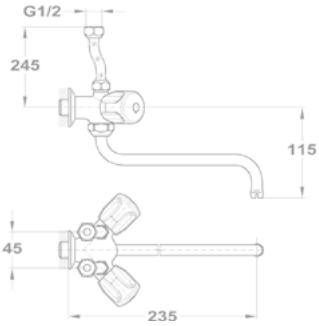

Zuhanyrendszer méretek

Zenit
Termosztátos zuhanyrendszer
170-1901-00

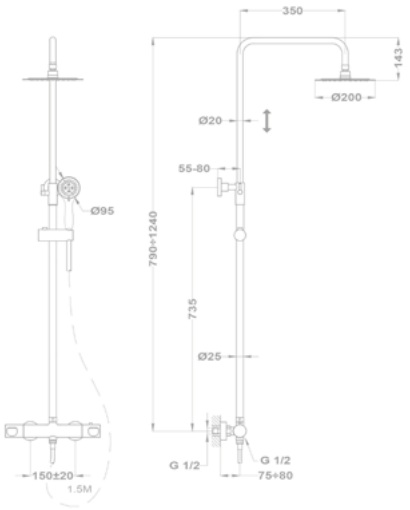

Zenit
Dual Control zuhanyrendszer
153-1901-03

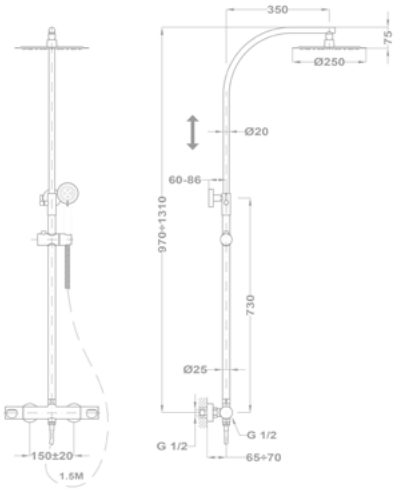

Zenit
Zuhanyrendszer
153-1901-01

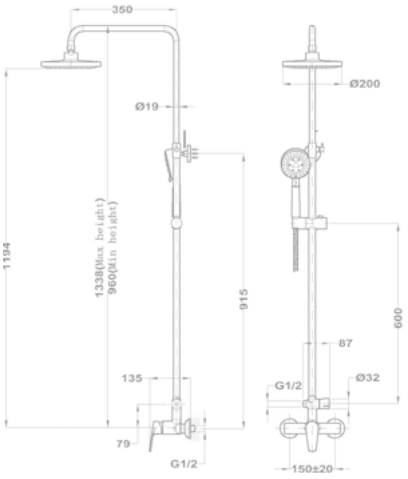

Zenit
Zuhanyrendszer alsó kifolyócsővel
153-1901-02

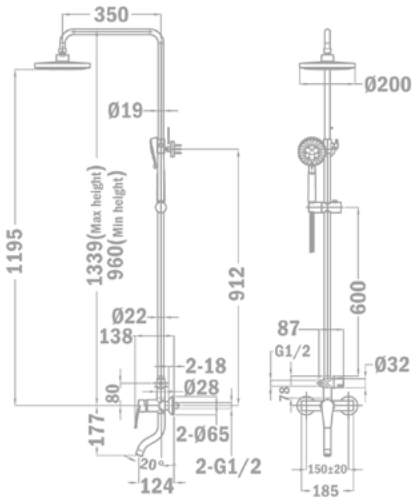

Evo X
Termosztátos zuhanyrendszer
170-0009-00

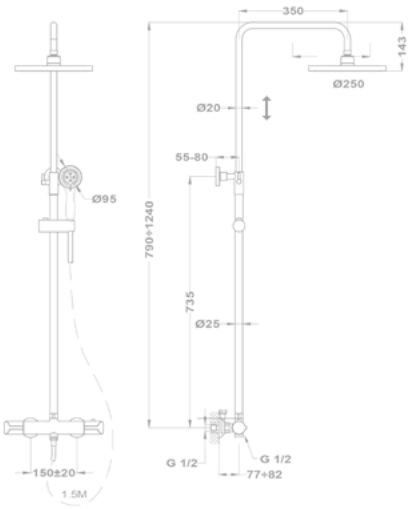

Evo X
Dual Control zuhanyrendszer
153-0049-00

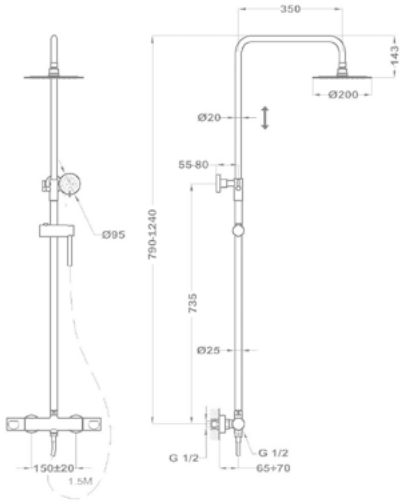

Zenit
Termosztátos szett
84.202.28.00

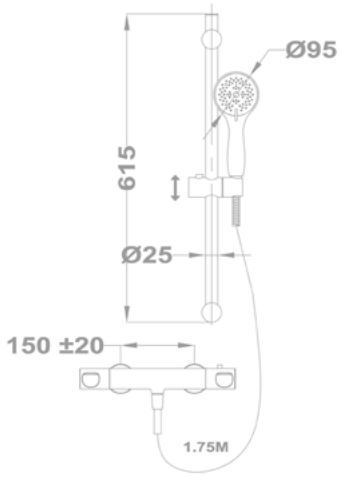

Evo X
Termosztátos szett
25.202.28.00

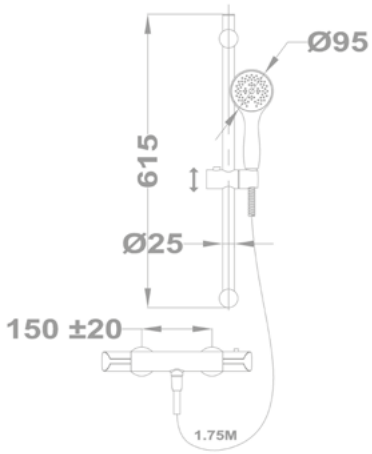

Junior Evo
Zuhanyrendszer
153-0048-00

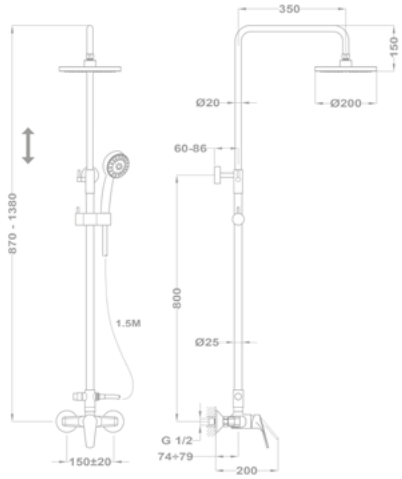

Junior Evo
Univerzális zuhanyrendszer
275-0059-07

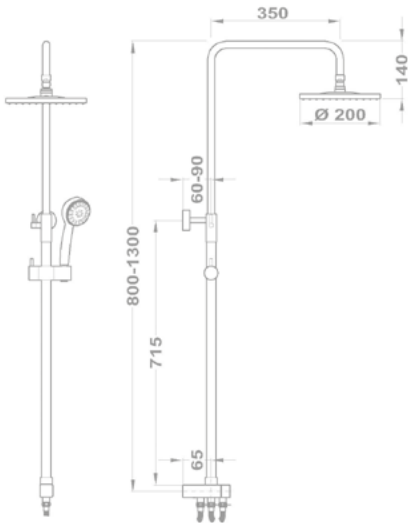

Treff
Zuhanyrendszer
143-0007-00

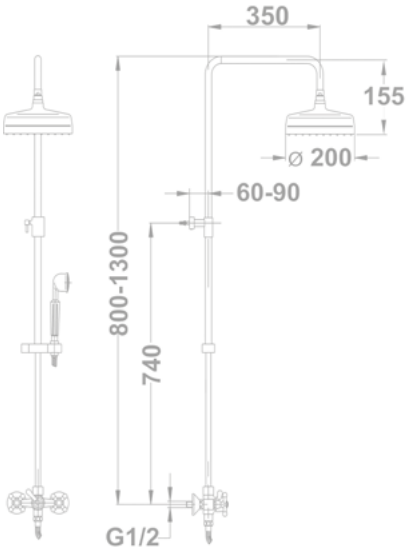

Basic
Zuhanyrendszer
279-0076-08

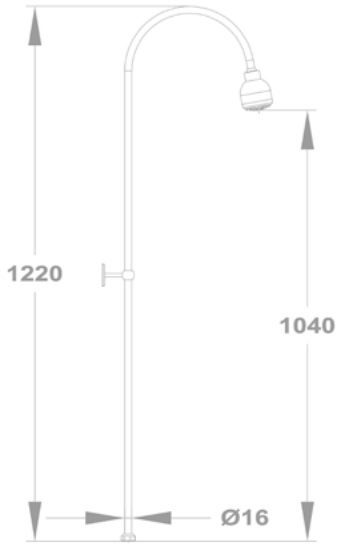

Terminals
Concourses
Baggage Claim
Ground Transport
2 3 5
B E F

MOFÉM

Mofém Professional

M-Tronic
121. oldal

Linear
126. oldal

MULTI-BOX®
130. oldal

Automata nyomógombos szelepek
134. oldal

Orvosi csaptelepek
136. oldal

Kiegészítő szerelvények
138. oldal

Alkatrészprogram
149. oldal

Víz-, gáz-, fűtésszerelvények
161. oldal

M–TRONIC

Az egészség a legfőbb prioritás

A higiénia egy magasabb szintje
TOUCHLESS TECHNOLÓGIA

A csaptelep működtetése érintés nélkül történik, így csökkentve a fertőzésveszély kockázatát. A touchless technológia megakadályozza a baktériumok lerakódását a kezeken. Biztonságos használat minden nap!

A környezettudatos gondolkodás
VÍZTAKARÉKOSSÁG

UP TO 50%

Az M-tronic család egy olyan víztakarítás rendszerrel rendelkezik, amellyel a vízfogyasztás akár 50%-át megtakaríthatjuk.

- ECO perlátorok speciális átfolyás korlátozó elemekkel
- Az érzékelő szenzornak köszönhetően a csaptelepből csak addig folyik a víz, amíg szükség van rá. Amint nem érzékel mozgást, egyből elzár. Nem álom többé, hogy a gyerekek elfelejtik elzárni a vizet!
- Automatikus víz STOP 5 perc - a csaptelep nem marad nyitva és nem csöpög a használat után.

Maximális komfort
EGYSZERŰ KEZELÉS, KÖNNYŰ TISZTÍTÁS

A beépített ON/OFF üzemmódnak köszönhetően a csaptelep tisztán tartása és karbantartása még soha nem volt ilyen egyszerű!

A távirányítóval tetszőlegesen testre szabhatjuk, módosíthatjuk a beállított paramétereket. Alakítsa a csaptelepet saját igényeihez!

Csatlakozzon Ön is a Mofém
elektromos csaptelep forgalmazói programjához!

ÚJ

Elektromos mosdó csaptelep MLU 54

- Hideg vagy kevertvíz csatlakozással, integrált hőmérséklet szabályozóval
- Szennyeződésgyűjtő szűrőkkel
- Visszacsapó szeleppel
- Vandálbiztos kialakítás
- Üzemi nyomás 0,1-0,6 MPa
- 5 l/perc vízátbocsátású vízkőmentes perlátorral
- Perlátor mérete: M24x1
- Mágnesszelep a testbe integrálva
- Automatikus víz-stop 5 perc folyamatos használat után
- Alacsony töltöttségi szint jelzés az elemmel működtetett típusoknál
- Tápfeszültség megszűnése esetén a mágnesszelep automatikusan lezár
- Flexibilis bekötőcsővel: 3/8”
- Távirányítóval beállítható paraméterek

Energia ellátás:

- 6V-os mágnesszelep, 4x1,5V alkáli elemmel
  75.309.28.00
- 6V-os mágnesszelep, 230V/50Hz hálózati egységgel
  75.309.28.F0
- 24V-os mágnesszelep
  (hálózati egység nem tartozék)
  75.309.28.G0

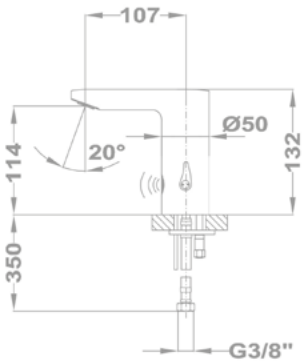

ÚJ

Elektromos mosdó csaptelep MLU 01

- Hideg vagy kevertvíz csatlakozással
- Szennyeződésgyűjtő szűrőkkel
- Visszacsapó szeleppel
- Vandálbiztos kialakítás
- Üzemi nyomás 0,1-0,6 MPa
- 7,5-9 l/perc vízátbocsátású vízkőmentes perlátorral
- Perlátor mérete: M24x1
- Pult alá építhető külső mágnesszelepházzal
- Automatikus víz-stop 5 perc folyamatos használat után
- Alacsony töltöttségi szint jelzés az elemmel működtetett típusoknál
- Tápfeszültség megszűnése esetén a mágnesszelep automatikusan lezár
- Flexibilis bekötőcsővel: 3/8”
- Távirányítóval beállítható paraméterek

Energia ellátás:

- 6V-os mágnesszelep,
  4x1,5V alkáli elemmel
  180-7501-00
- 6V-os mágnesszelep,
  230V/50Hz hálózati egységgel
  180-7511-00
- 24V-os mágnesszelep
  (hálózati egység nem tartozék)
  180-7521-00

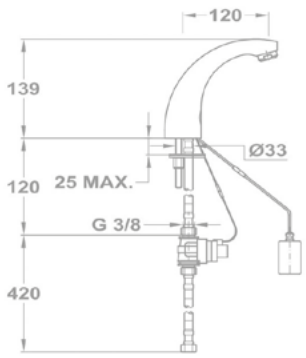

Elektromos mosdó csaptelep MLU 08

- Hideg vagy kevertvíz csatlakozással
- Energia ellátás: 6V külső elemtartó ház (4x1,5V AA)
- Szennyeződésgyűjtő szűrőkkel
- Visszacsapó szeleppel
- Vandálbiztos kialakítás
- Üzemi nyomás 0,1-0,6 MPa
- Forgatható kifolyócsővel
- Kifolyócső: 150 mm
- 7,5-9 l/perc vízátbocsátású vízkőmentes perlátorral
- Perlátor mérete: M19x1
- Pult alá építhető külső mágnesszelepházzal
- Automatikus víz-stop 5 perc folyamatos használat után
- Alacsony töltöttségi szint jelzés az elemmel működtetett típusoknál
- Tápfeszültség megszűnése esetén a mágnesszelep automatikusan lezár
- Flexibilis bekötőcsővel: 3/8”
- Távirányítóval beállítható paraméterek

Energia ellátás:

- 6V-os mágnesszelep, 4x1,5V alkáli elemmel
  180-7501-03
- 6V-os mágnesszelep, 230V/50Hz hálózati egységgel
  180-7511-03
- 24V-os mágnesszelep (hálózati egység nem tartozék)
  180-7521-03

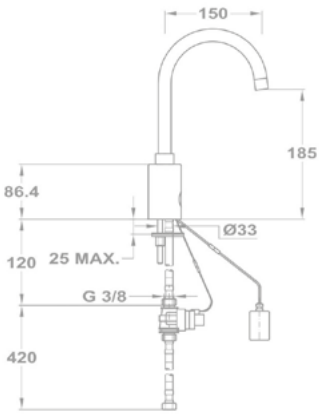

Elektromos mosogató csaptelep MLU 10

- Hideg vagy kevertvíz csatlakozással
- Energia ellátás: 6V külső elemtartó ház (4x1,5V AA)
- Szennyeződésgyűjtő szűrőkkel
- Visszacsapó szeleppel
- Vandálbiztos kialakítás
- Üzemi nyomás 0,1-0,6 MPa
- Forgatható kifolyócsővel
- Kifolyócső: 180 mm
- Vízkőmentes perlátorral
- Perlátor mérete: M20x1
- Pult alá építhető külső mágnesszelepházzal
- Automatikus víz-stop 5 perc folyamatos használat után
- Alacsony töltöttségi szint jelzés az elemmel működtetett típusoknál
- Tápfeszültség megszűnése esetén a mágnesszelep automatikusan lezár
- Flexibilis bekötőcsővel: 3/8”
- Távirányítóval beállítható paraméterek

Energia ellátás:

- 6V-os mágnesszelep, 4x1,5V alkáli elemmel
  182-7501-03
- 6V-os mágnesszelep, 230V/50Hz hálózati egységgel
  182-7511-03
- 24V-os mágnesszelep (hálózati egység nem tartozék)
  182-7521-03

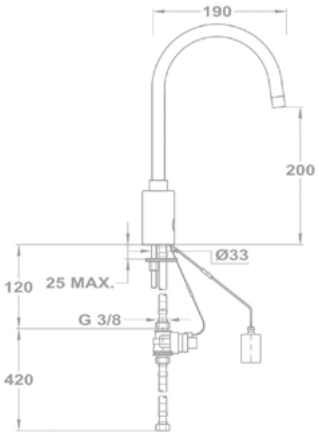

Elektromos süllyesztett vizelde öblítő MLP

- Szennyeződésgyűjtő szűrőkkel
- Vandálbiztos kialakítás
- Integrált mágnesszeleppel
- Öblítés kezdete a tartomány elhagyása után: 2 s
- Távirányítóval állítható öblítési idő: 0,5-15 s
- Térfogatáram szabályozás a csatlakozóba épített gömbcsappal
- Érzékelési tartomány: 0,3-0,7 m
- Térfogatáram: 12 l/perc
- Be/Ki csatlakozás ¾” külső
- Automatikus öblítés 24 óra nem használat után
- Alacsony elem töltöttségi szint kijelzése
- Tápfeszültség megszűnése esetén a mágnesszelep automatikusan lezár
- Műanyag rögzítő doboz - 140x140x75 mm
- Krómozott rozsdamentes takaró lap - 170x170x10 mm
- Vizelde csatlakozás: Rozsdamentes acél cső Ø20x250 mm
- Távirányítóval beállítható paraméterek

Energia ellátás:

MLP 06k 6V-os mágnesszelep
184-7501-10

- 4x1,5V alkáli elemmel

MLP 02KZ 6V-os mágnesszelep
184-7511-10

- 230V/50Hz hálózati egységgel

Elektromos vizelde öblítő MLP09
184-7501-00

- Szennyeződésgyűjtő szűrőkkel
- Vandálbiztos kialakítás
- Integrált mágnesszeleppel
- Öblítés kezdete a tartomány elhagyása után: 2 s
- Távirányítóval állítható öblítési idő: 0,5-15 s
- Térfogatáram szabályozás a csatlakozóba épített gömbcsappal
- Automatikus öblítés 24 óra nem használat után
- Alacsony elem töltöttségi szint kijelzése
- Tápfeszültség megszűnése esetén a mágnesszelep automatikusan lezár
- Fali csatlakozás: 1/2" külső menet
- Vizelde csatlakozás: Rozsdamentes acél cső Ø20x250 mm
- Távirányítóval beállítható paraméterek

M-tronic tápegység

- M-tronic elektromos csaptelepekhez

MLZ01Y 24V tápegység
169-0017-00

- Max. 5 csaptelephez (MLU01, MLU08, MLU10)
- Max10 csaptelephez(MLU 54, MLU63)

MLZ01Z 24V tápegység
169-0018-00

- Max 9 csaptelephez (MLU01, MLU08, MLU10)
- Max 20 csaptelephez (MLU54, MLU63)

Távirányító elektronikus csaptelepekhez MLD 03
169-0015-00

- Érzékelési távolság beállítása
- Késleltetési idő beállítása
- Ki/Be kapcsolás (tisztítás, karbantartás)
- Beszabályozási adatlap: www.mofem.hu
- MLU 01, MLU 08, MLU 10, MLU 54 és MLU 63 elektronikus csaptelepekhez

M-tronic adapter MLZ08
169-0020-00

- 230/12V adapter
- M-tronic elektromos csaptelepekhez

M-tronic Y bekötő egységcsomag
169-0014-00

- MLU 01, MLU 08 és MLU 10 elektronikus csaptelepek helyi vízhőfok beállításához
- Lehetővé teszi a csaptelep hideg és meleg vízhálózatra való csatlakozását

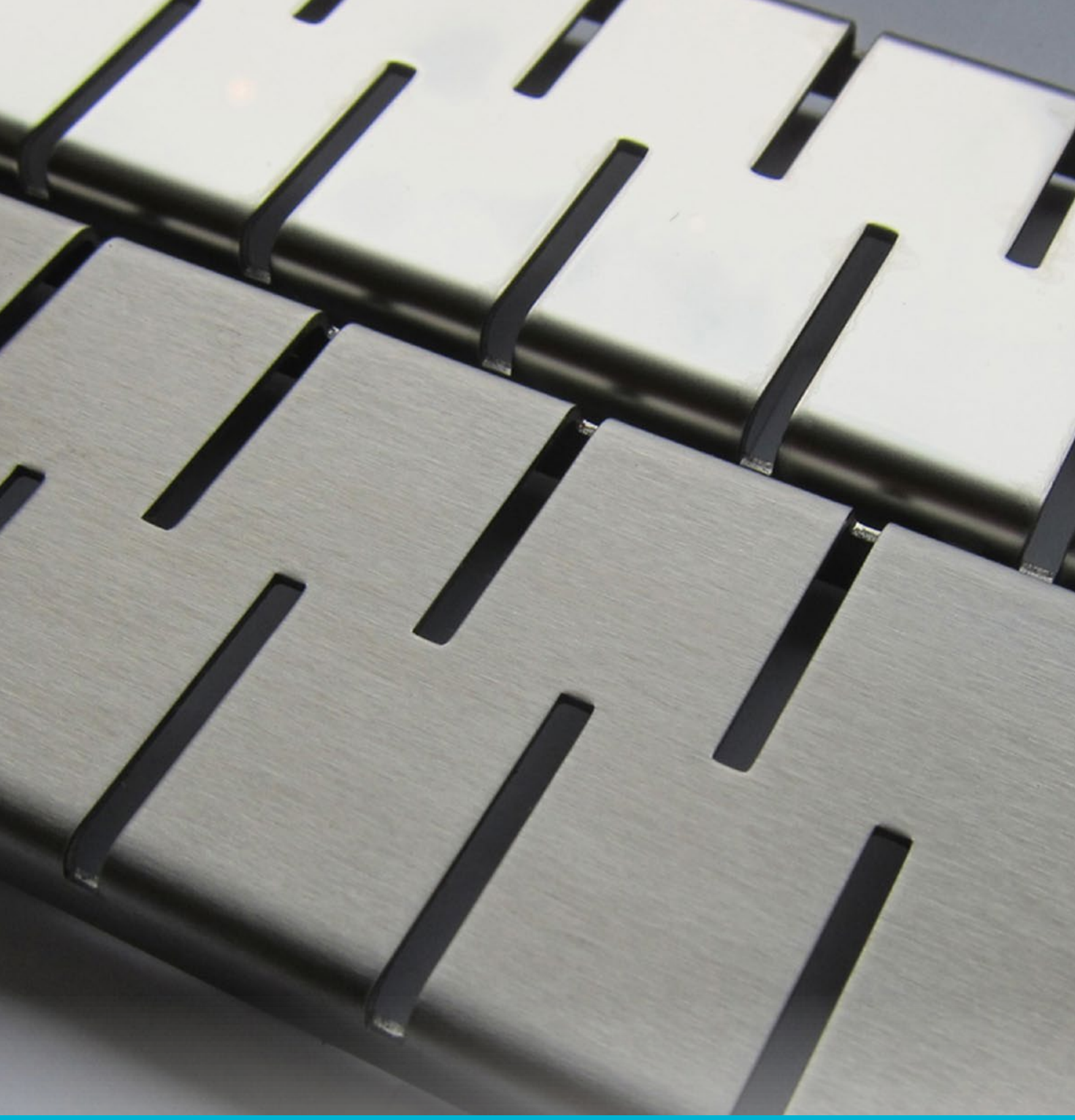

Linear

Kiemelt funkciók

38 liter/min

Magas átfolyási érték
Az EN 1253-2 szabványnak megfelelően a Mofém Linear zuhanyfolyókák 38 l/perc vizet engednek át a rendszeren.

65 mm

Helytakarékos konstrukció
Az alacsony szerkezeti magasságnak köszöhetően nem kell olyan magas / mély padozatot kialakítani otthonában (min. 65mm).

5 YEARS GUARANTEE

5 év garancia
A Mofém csaptelepekre 5 év garanciát és 10 év alkatrészellátást vállalunk.

Beépítési videó

5 YEARS GUARANTEE

38 liter/min

65 mm

Linear zuhanyfolyóka

- **Esztétikus**, padlóba süllyesztett megoldás
- **Széles méret és design választék**
- Használatával **nincs szükség zuhanytálcák beépítésére**
- **Helytakarékos** konstrukció, 65 mm minimális aljzatbeton vastagság
- **Szerelőbarát** megoldás a menetes rögzítő füleknek köszönhetően (8db)
- **Biztonságos**, tökéletesen síkba építhető a padozat szintjével
- **Könnyen tisztítható**
- Nagy teherbírású (300kg), 1,5mm vastag fényezett **rozsdamentes** acél rács
- Polipropilén elfolyó ház, mely magába foglalja a kombinált szifont, kifolyócsövet, rögzítő füleket, lefogató dűbelt, csavart és a szigetelő gallért is
- **EN1253-2** szabvány szerinti **38 l/perc vízelvezetés**
- Visszacsapó tárcsák (2db) biztosítják a bűzelzárást
- Elázás védelem a párazáró gallérnak és az öntapadós párazáró szalagnak köszönhetően
- 3+1 mintázat: **Drops** + **Medium** + **Klasik/Floor** (a mintázat nélküli rács megfordítva burkolható kerámiával)

Szerelőbarát megoldások

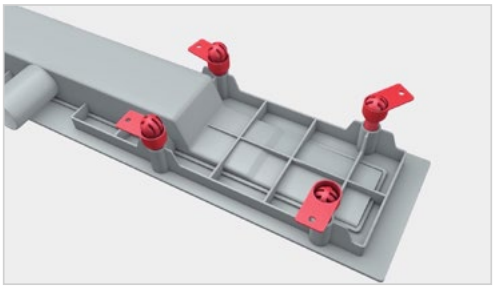

- **Független állítható önbeálló fülek,** melyek tökéletesen idomulnak minden falfelülethez és a megfelelő síkban stabilan rögzítik a rendszert, ezzel meggátolva a későbbi rögzítési problémákból eredő meghibásodásokat.

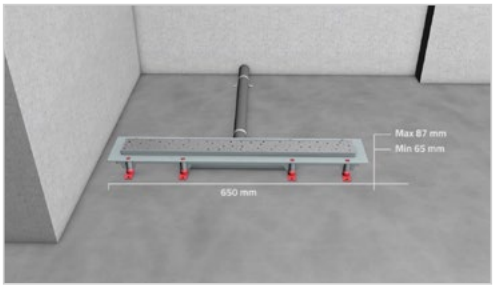

- **Helytakarékos konstrukció:**
  Az alacsony szerkezeti magasságnak köszönhetően nem kell olyan magas/mély padozatot kialakítani otthonában
- **Állítható beépítési magasság:**
  minimum 65 mm, maximum 87 mm

- Rögzítés után a **független állítható önbeálló fülek** (8 db) csavarorsójával finoman be lehet állítani a homlokfelület síkját. A megfelelő vízelfolyás érdekében a burkolásnál 2%-os esést javasolunk a lefolyó irányába.

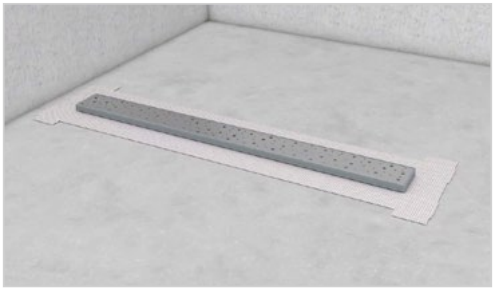

- A párazáró gallér és az öntapadós párazáró szalag **megakadályozza, hogy a víz és a pára bejusson az aljzat szerkezetbe**, ezzel elkerülve a járólap alatti elázást.

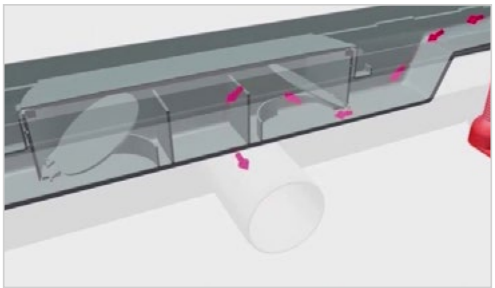

- A kombinált szifon **garantálja a bűzelzárást** vízzel teli és száraz szifon esetén is. A rendszer magába foglal egy bűzelzáró kamrát, tömítőgyűrűvel ellátott fedelet és 2db visszacsapó tárcsát is.

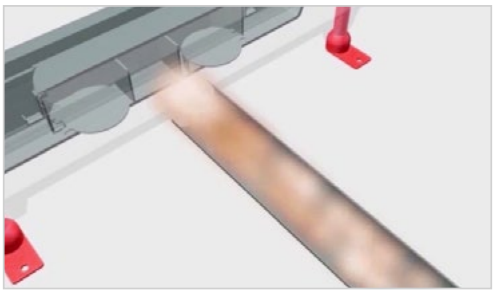

Padlósíkra építhető zuhanyfolyóka:

Zuhanyfolyóka	Kód
MLP-650 KF padló zuhanyfolyóka	501-0002-00
MLP-650 M padló zuhanyfolyóka	501-0002-01
MLP-650 D padló zuhanyfolyóka	501-0002-02
MLP-750 KF padló zuhanyfolyóka	501-0003-00
MLP-750 M padló zuhanyfolyóka	501-0003-01
MLP-750 D padló zuhanyfolyóka	501-0003-02
MLP-850 KF padló zuhanyfolyóka	501-0004-00
MLP-850 M padló zuhanyfolyóka	501-0004-01
MLP-850 D padló zuhanyfolyóka	501-0004-02

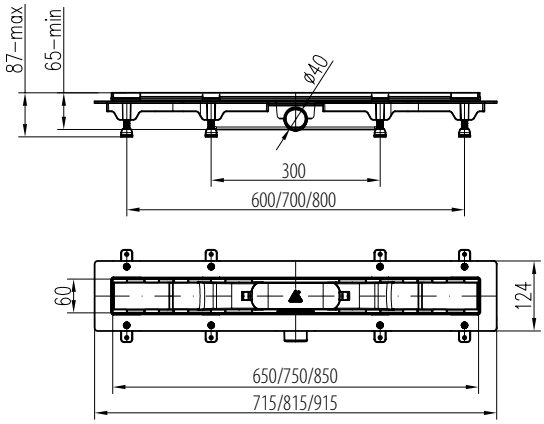

Medium (M)

Drops (D)

Klasik/Floor (KF)

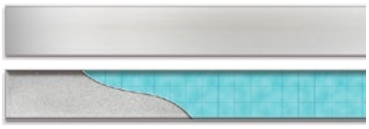

MULTI-BOX®

Kiemelt funkciók

Szerelőbarát kialakítás
A független állítható rögzítő füleknek köszönhetően könnyedén lehet a boxot akár egyenetlen felületekhez illeszteni. Rögzítés után a 4 db állító csavarral finoman be lehet kalibrálni a MULTI-BOX® homlokfelületének a síkját.

Zajcsökkentő és vízütésgátló elemek
A falon kívüli kerámia egységekbe épített zajcsökkentő elemek jelentős mértékben csökkentik a vízáramlás zajszintjét.

Széles beépítési mérettartomány
Az állítható füleknek és a dobozon kialakított 27 mm-es beépítési tartománynak köszönhetően biztosítja a könnyű szerelést.

Magyar termék nagydíj®
A Magyar Termék Nagydíj® 2014. évi pályázatára benyújtott MOFÉM MULTI-BOX® falsík alatti univerzális egység elnyerte a Magyar Termék Nagydíj® kitüntető címet. A Magyar Termék Nagydíj® védjegy megtestesíti és kifejezi Magyarország elismerését és elkötelezettségét a tanúsított minőség iránt.

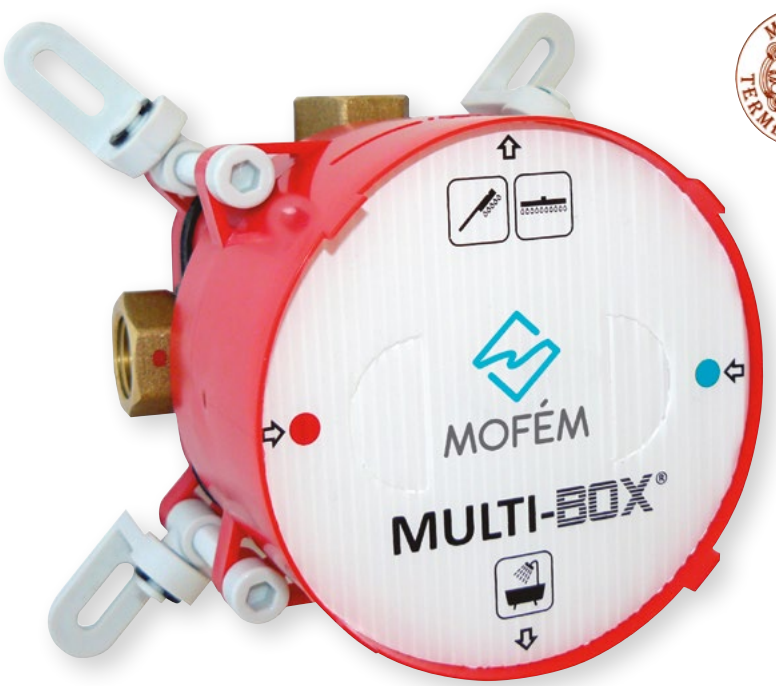

MAGYAR TERMÉK NAGYDÍJ

MULTI-BOX® falsík alatti elem
172-0001-00

- Állítható rögzítő fülekkel
- Utólagos finom igazítás
- Széles beépítési mérettartomány (85-112 mm)
- Párazáró koronggal
- Egyszerű szerelés
- 4 db 1/2"-os csatlakozás: 2 db bemenet+ 2 db kimenet
- 1 db záró dugóval
- Átöblítő elemmel

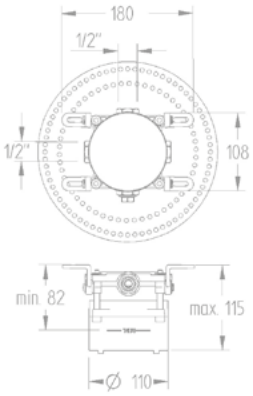

MULTI-BOX® alaptesthosszabbító
273-0148-06

- Alaptest hosszabbítás 25 mm-el
- Toldat M22x1 4db
- O gyűrű 8 db
- Csavar DIN912 4db

A süllyesztett csaptelep rendszer előnyei

- Multifunkcionalitás: Egy süllyesztett elem, melyből kialakítható akár zuhanyrendszer, kádtöltő csaptelep vagy mindez egyben.
- A süllyesztett megoldásnak köszönhetően elkerülhető a csövekben áramló forró víz okozta égési sérülés
- **Egyszerű használat:** Egy kezelő felületen tudjuk a csatlakoztatott egységeket szabályozni (hőfokszabályozó, vízmennyiség szabályozó, váltógomb)
- Kevesebb tisztítandó terület
- Helytakarékos megoldás: nagyobb hely a zuhanyzóban, fürdőszobában
- A homogén falfelület, egységes arculatot kölcsönöz a fürdőszobának

Tudta, hogy...

a MOFÉM **MULTI-BOX®** rendszernél a falon kívüli egységet elég csak akkor beszerezni, amikor már kész van a fürdőszoba, mert a **MULTI-BOX®** rendszert nyomás alá lehet helyezni az átöblítő elemnek köszönhetően?

Szerelőbarát megoldások

- **Független állítható önbeálló fülek,** melyek tökéletesen idomulnak minden fal-felülethez és a megfelelő síkban stabilan rögzítik a rendszert, ezzel meggátolva a későbbi rögzítési problémákból eredő meghibásodásokat.

- Rögzítés után a 4 db csavarral **finoman be lehet állítani** a homlok felületének a síkját. Ez segítségünkre lehet akkor, amikor már rákötöttük a boxra a csőrendszert, viszont szükséges még egy kis finom igazítás.

- Tájoló fogak a **vízszintes/függőleges pozíció** beállításához szolgálnak segítségül. Ráhelyezve a vízszintmérőt pontosan lehet pozícionálni a terméket így biztosítva a falon kívüli egység pontos pozícióját.

- **Színjelzéssel ellátott hideg/meleg bemeneti csatlakozó** segíti a helyes hálózati víz rákötését. Ezzel elkerülhető a box fordított állású bekötése.
- **Porvédő tárcsa védi** a belső csatlakozó felületet a kőműves és burkolási munkavégzéskor keletkező szennyeződésektől.

- **Párazáró korong** megakadályozza, hogy a víz és a pára bejusson a falszerkezetbe, ezzel elkerülve a csempe alatti falsík elázását.

- **Széles beépítési mérettartomány:** a minimum és maximum beépítési tartomány jelölve van a dobozon (27 mm).

- Az átöblítő elemnek köszönhetően a MULTI-BOX® beépítése után nyomás alá lehet helyezni a rendszert és szerelvényezés előtt pedig átöblítéssel ki lehet tisztítani a vezetékeket. Segítségével elvégezhető a szivárgási ellenőrzés.

40

ELEGANCE

Trend Plus

Süllyesztett csaptelep falon kívüli része - 2 utas

151-1551-10

- 40 mm kerámia vezérlőegységgel
- Fém takarótányérral
- Automata zuhanyváltóval
- Zuhanyszett nélkül

Trend Plus

Süllyesztett csaptelep falon kívüli része - 1 utas

153-1551-10

- 40 mm kerámia vezérlőegységgel
- Fém takarótányérral
- Zuhanyszett nélkül

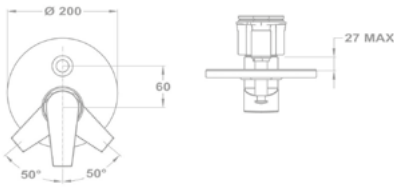

40

STANDARD+

Junior Evo

Süllyesztett csaptelep falon kívüli része - 2 utas

151-0066-00

- 40 mm kerámia vezérlőegységgel
- Fém takarótányérral
- Automata zuhanyváltóval
- Zuhanyszett nélkül

Junior Evo

Süllyesztett csaptelep falon kívüli része - 1 utas

153-0065-00

- 40 mm kerámia vezérlőegységgel
- Fém takarótányérral
- Zuhanyszett nélkül

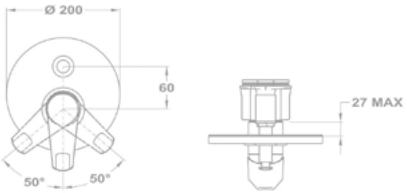

STANDARD+

Junior Evo

Süllyesztett csaptelep falon kívüli része - 1 utas

170-0006-00

- Egyutas
- Biztonsági hőmérséklet STOP 38°C-on
- Szűrővel védett visszaáramlás gátló szelepek
- Zuhanyszett nélkül

Junior Evo

Süllyesztett csaptelep falon kívüli része - 2 utas

170-0005-00

- Kétutas
- Biztonsági hőmérséklet STOP 38°C-on
- Szűrővel védett visszaáramlás gátló szelepek
- Zuhanyszett nélkül

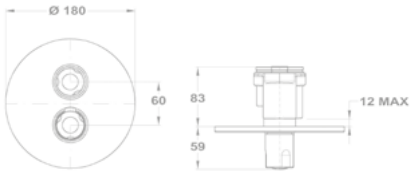

Ajánlott beépítési módok

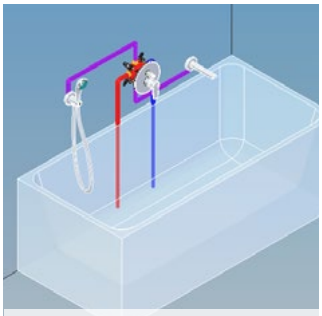

Süllyesztett kétutas csaptelep, fali csatlakozós kézizuhany tartó, kád kifolyócső

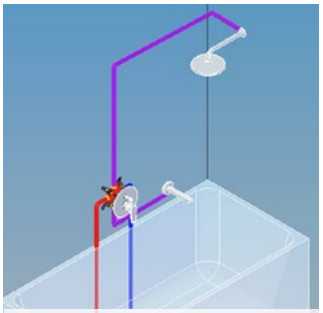

Süllyesztett kétutas csaptelep, kádkifolyócső, zuhanykar, zuhanyfej

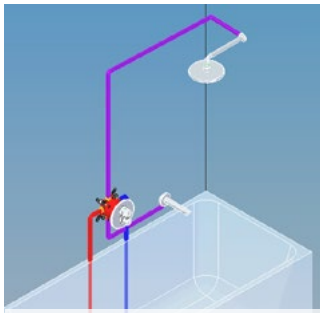

Kétutas termosztátos csaptelep, kádkifolyócső, zuhanykar, zuhanyfej

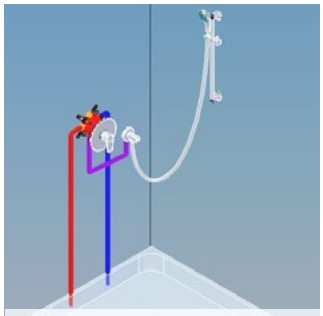

Süllyesztett egyutas csaptelep, zuhanyszett zuhanyrúddal, fali csatlakozós kézizuhany tartó

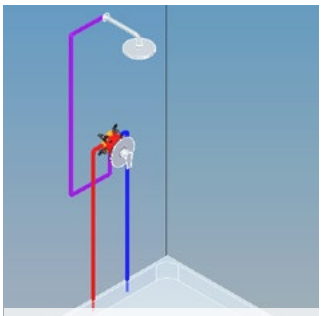

Süllyesztett egyutas csaptelep, zuhanykar, zuhanyfej

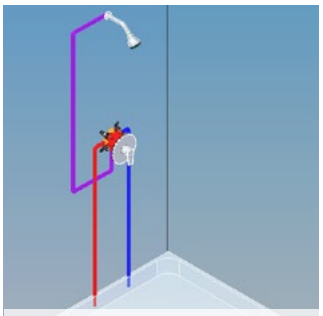

Süllyesztett egyutas csaptelep, zuhanykar, zuhanyfej

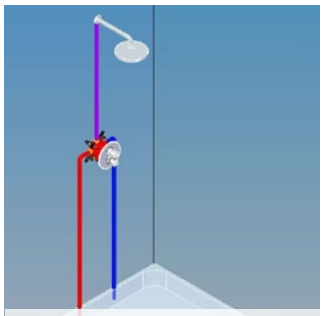

Egyutas termosztátos csaptelep, zuhanykar, zuhanyfej

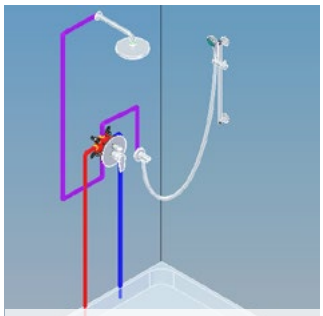

Süllyesztett kétutas csaptelep, zuhanyszett zuhanyrúddal, fali csatlakozós kézizuhany tartó, zuhanykar, Evo zuhanyfej

Automata nyomógombos szelepek

Kiemelt funkciók

Automata csaptelep
Takarítson meg vizet a Mofém önelzáró csaptelepeivel, melyek egy gombnyomásra nyitnak és automatikusan zárnak egy automata szelep segítségével.

Vandálbiztos
A csaptelepek egy sárgaréz darabból készülnek, a működő részek nem láthatók.

Alkatrészprogram
A megjelölt termékekhez alkatrészeinket átlátható rendszerben, bliszterezett csomagolásban pultra helyezhető kináló falakkal biztosítjuk az üzletekben.

Gyors és egyszerű szerelés
Gyors és egyszerű felszerelési rendszer. A legtöbb modellhez elegendő egy 12 mm-es csavarkulcs.

5 év garancia
A Mofém csaptelepekre 5 év garanciát és 10 év alkatrészellátást vállalunk.

Környezetvédelem
Felelősen gondolkodunk környezetünkről.

Automata mosdó szelep
146-0051-00

- Nyitvatartási idő: 10 sec.
- Egyszeri öblítési mennyiség (3 bar nyomáson) 1 liter (gyári beállítás esetén)
- Öblítési mennyiség állítható

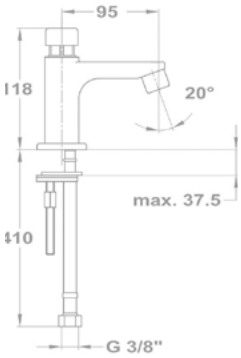

M-Press automata mosdó szelep
146-0052-00

- Működési nyomás tartomány: 0,2 - 10 bar (ajánlott: 6 bar)
- Működési hőmérséklet tartomány: 4 - 65 °C
- Gyárilag beállított időzítési érték: 15 ± 5 sec. (Időzítési érték állítási tartomány: 5-45 sec)
- Átfolyó vízmennyiség: 5 ±1 liter/perc. (3 bar nyomáson) (Átfolyó vízmennyiség állítási tartomány: 3-12 l/perc)
- Vízfogyasztás egyszeri működésnél: kb. 0,8 liter (3 bar)
- Szabvány megfelelés: MSZ EN 816

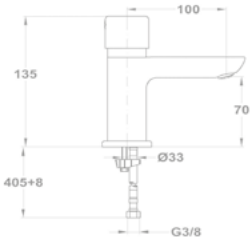

M-Press automata zuhany szelep fix felszálló csővel
143-0118-00

- Működési nyomás tartomány: 0,2 - 10 bar (ajánlott: (6 bar)
- Működési hőmérséklet tartomány: 4 - 65 °C
- Gyárilag beállított időzítési érték: 45 ± 6 sec. (Időzítési érték állítási tartomány: 5-45 sec)
- Átfolyó vízmennyiség 12 ± 2 liter/perc. (3 bar nyomáson) (Átfolyó vízmennyiség állítási tartomány: 3-12 l/perc)
- Vízfogyasztás egyszeri működésnél: kb. 8 liter (3 bar)
- Szabvány megfelelés: MSZ EN 816

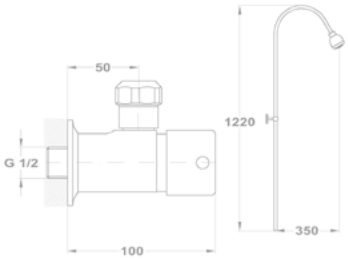

M-Press automata zuhany szelep
143-0118-01

- Működési nyomás tartomány: 0,2 - 10 bar (ajánlott: (6 bar)
- Működési hőmérséklet tartomány: 4 - 65 °C
- Gyárilag beállított időzítési érték: 45 ±6 sec. (Időzítési érték állítási tartomány: 5-45 sec)
- Átfolyó vízmennyiség 12 ±2 liter/perc. (3 bar nyomáson) (Átfolyó vízmennyiség állítási tartomány: 3-12 l/perc)
- Vízfogyasztás egyszeri működésnél: kb. 8 liter (3 bar)
- Szabvány megfelelés: MSZ EN 816

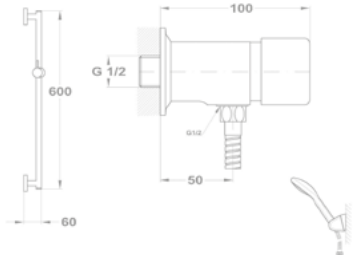

M-Press automata vizelde öblítő szelep
166-0009-00

- Működési nyomás tartomány: 0,2 - 10 bar (ajánlott: (6 bar)
- Működési hőmérséklet tartomány: 4 - 65 °C
- Vízfogyasztás egyszeri működésnél: kb. 0,5 (-0,2) liter (1 bar)
- Szabvány megfelelés: MSZ EN 816

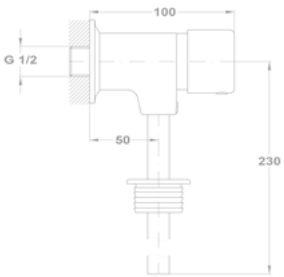

M-Press automata fali mosdó/ivókút szelep
166-0010-00

- Működési nyomás tartomány: 0,2 - 10 bar (ajánlott: (6 bar)
- Működési hőmérséklet tartomány: 4 - 65 °C
- Gyárilag beállított időzítési érték: 15 ± 5 sec. (Időzítési érték állítási tartomány: 5-45 sec)
- Átfolyó vízmennyiség: 5 ±1 liter/perc. (3 bar nyomáson) (Átfolyó vízmennyiség állítási tartomány: 3-12 l/perc)
- Vízfogyasztás egyszeri működésnél: kb. 0,8 liter (3 bar)
- Szabvány megfelelés: MSZ EN 816

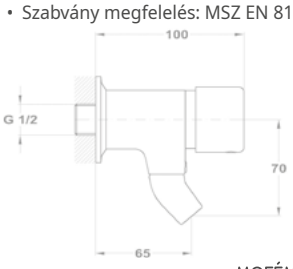

Orvosi csaptelepek

Kiemelt funkciók

Egyszerű felszerelés
A legtöbb modell felszereléséhez elegendő egy szabványos csavarkulcs.

Zajcsökkentő elemek
A kádtöltő és zuhany csaptelepek zajcsökkentő elemeket tartalmaznak, melyek jelentős mértékben csökkentik a vízáramlás zajszintjét.

Vízmegtakarítás
A mosdó csaptelep olyan perlátort tartalmaz, mely a vízfogyasztást 5l/percre redukálja.

UP TO 60%

ELEGANCE

Trend Plus
Orvosi mosdó csaptelep
159-1501-00

- Leeresztő szeleppel
- 5 l/perc vízátbocsátású vízkőmentes perlátorral
- Perlátor mérete: M24x1
- 40 mm kerámia vezérlőegységgel
- Flexibilis bekötőcsővel: 3/8”

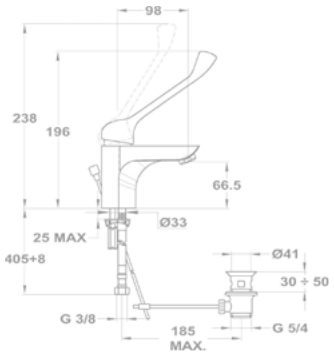

ELEGANCE

Trend Plus
Orvosi mosogató csaptelep
159-1551-02

- Forgatható alsó kifolyócsővel
- Kifolyócső: 225 mm
- Vízkőmentes perlátorral
- Perlátor mérete: M24x1
- 40 mm kerámia vezérlőegységgel
- Flexibilis bekötőcsővel: 3/8”

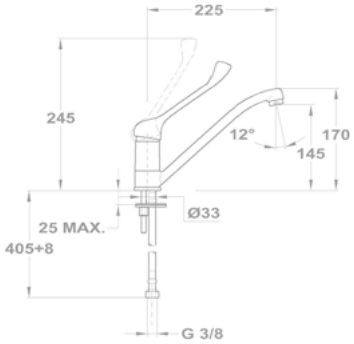

ÚJ

ELEGANCE

Trend Plus
Orvosi mosogató csaptelep
159-1551-06

- Forgatható alsó kifolyócsővel
- Kifolyócső: 200 mm
- Vízkőmentes perlátorral
- Perlátor mérete: M24x1
- 40 mm kerámia vezérlőegységgel
- Zajcsökkentő elemmel

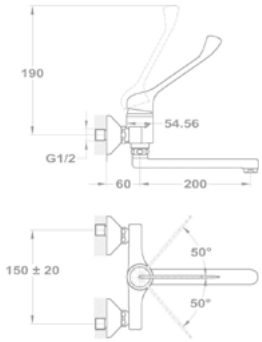

UP TO 60%

STANDARD+

Junior Evo
Orvosi mosdó csaptelep
159-0021-00

- Leeresztő szeleppel
- 5 l/perc vízátbocsátású vízkőmentes perlátorral
- Perlátor mérete: M24x1
- 35 mm magas kerámia vezérlőegységgel
- Flexibilis bekötőcsővel: 3/8”

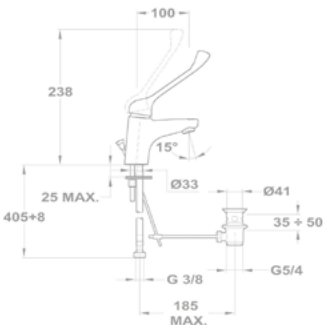

STANDARD+

Junior Evo
Orvosi mosogató csaptelep
159-0022-00

- Forgatható alsó kifolyócsővel
- Kifolyócső: 225 mm
- Vízkőmentes perlátorral
- Perlátor mérete: M24x1
- 35 mm alacsony kerámia vezérlőegységgel
- Flexibilis bekötőcsővel: 3/8”

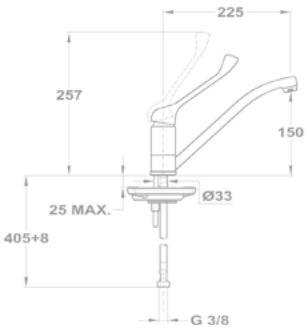

STANDARD+

Junior Evo
Orvosi mosogató csaptelep
159-0023-00

- Forgatható alsó kifolyócsővel
- Kifolyócső: 200 mm
- Vízkőmentes perlátorral
- Perlátor mérete: M24x1
- 35 mm alacsony kerámia vezérlőegységgel
- Zajcsökkentő elemmel

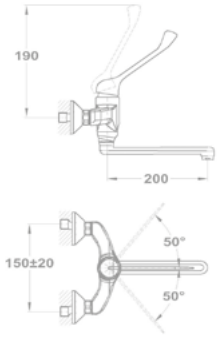

Kiegészítő szerelvények

Kiemelt funkciók

Minőségi alapanyag
A Mofém termékek magas minőségű sárgarézből készülnek, mely garantálja a termékek minőségét.

Alkatrészprogram
A megjelölt termékekhez alkatrészeinket átlátható rendszerben, bliszterezett csomagolásban pultra helyezhető kínáló falakkal biztosítjuk az üzletekben.

Könnyen tisztítható
A Mofém csaptelepek és kiegészítők a gyártás során egy nikkel és króm réteget kapnak, mely amellett, hogy védi a termékeket könnyen tisztíthatóvá is teszi őket.

Újrahasznosítható
A Mofém csaptelepek csomagolását környezetbarát technológiákkal állítják elő, így a csomagolás újrahasznosított papírból, illetve a lenyomatok környezetre ártalmatlan festékkel készültek.

Gyors és egyszerű szerelés
Gyors és egyszerű felszerelési rendszer. A legtöbb modellhez elegendő egy 12 mm-es csavarkulcs.

Környezetvédelem
Felelősen gondolkodunk környezetünkről.

Kifolyószelep

- Tömlővéges és közvetlen gyorscsatlakozási lehetőséggel
- Légbeszívóval

½″ 162-0007-00

¾″ 162-0008-00

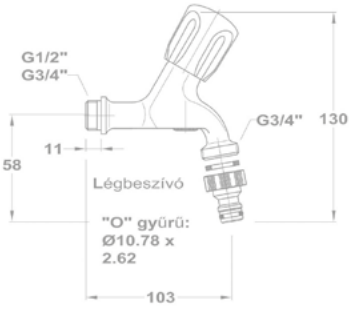

Kifolyószelep

- Perlátorral

½″ 162-0005-00

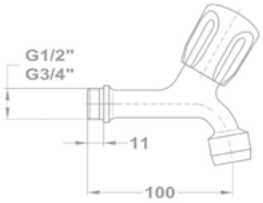

Kifolyószelep

- Tömlővéggel

½″ 162-0001-00

¾″ 162-0002-00

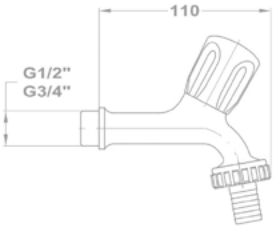

Sarokszelep

G½″ - G³/₈″ 163-0002-00

½″ - ³/₈″ 163-0006-00

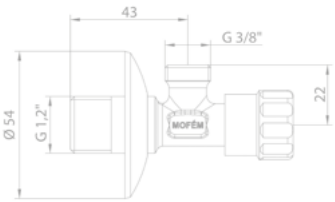

Kombinált sarokszelep

163-0015-01

- Mosógép/mosogatógép csatlakozó – ¾″
- Mosdó csatlakozó – 3/8″
- Fali csatlakozó – ½″
- Visszacsapó szeleppel
- Szabályozható felsőrésszel
- Tömlővéggel

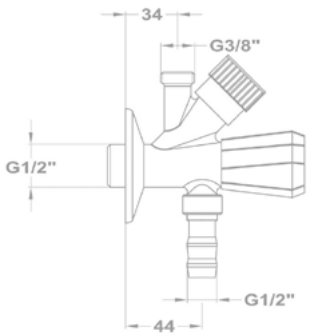

Sarokszelep szűrővel
163-0010-10

- Rozsdamentes, cserélhető és tisztítható acélszűrővel
- Csatlakozás: 3/8”

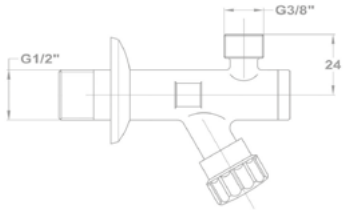

Mosógéptöltő szelep
163-0014-00

- Króm felület
- ½” – ¾”

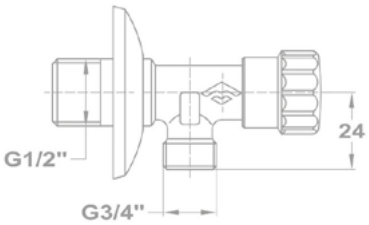

Csempeszelep

1/2” kék 164-0014-00

1/2” piros 164-0015-00

3/4” kék 164-0016-00

3/4” piros 164-0017-00

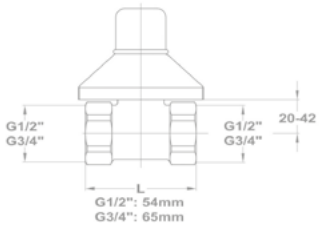

3/8”

Golf
Mosó szelep
146-1261-00

- Hideg vagy kevert vízhez
- 180°-os kerámia felsőrésszel
- 7,5-9 l/perc vízátbocsátású vízkőmentes perlátorral
- Perlátor mérete: M22x1

Állószelep Eurosztár
146-0042-00

- Hagyományos felsőrésszel
- Vízkőmentes perlátorral: M22x1

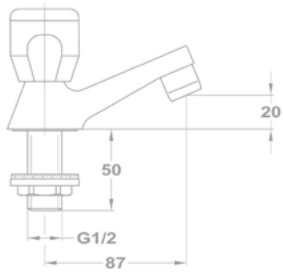

Csőszifon
165-0027-05

- Nagy mérettartományban állítható
- Fényezett, krómozott
- Kúpos tömítőgyűrűs kivitel

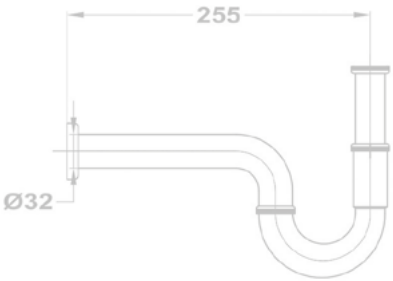

WC öblítő szelep
166-0002-00

- Öblítőcsővel
- Fém fogantyúval
- Fali csatlakozás: 3/4”
- Vízátbocsátás: 27 l/perc

Öblítőcső nélkül
166-0002-01

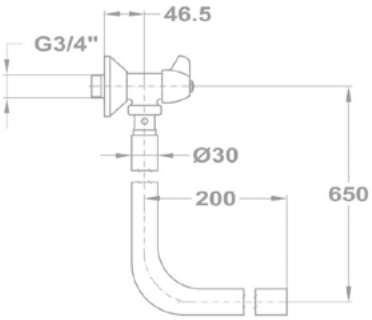

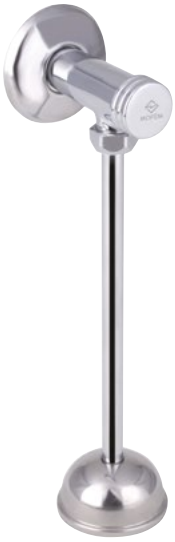

Vizeldeöblítő
166-0007-00

- Nyomógombos változat
- Fali csatlakozás: 1/2”
- Krómozott cső: Ø10x0,75

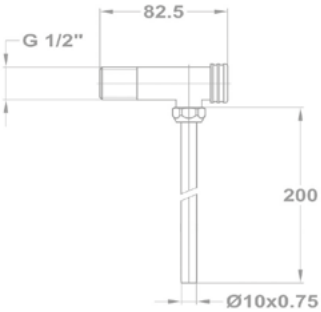

Búraszifon
165-0027-00

- Fényezett, krómozott
- Vízátbocsátás: 18 l/perc
- Leeresztő szeleppel

Leeresztő szelep nélkül
165-0027-04

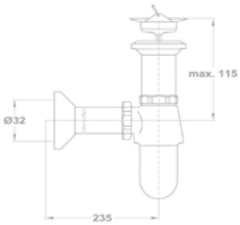

Nyomógombos leeresztő szelep
168-0005-00

- A leeresztő dugó megnyomásával működtethető nyitás-zárás
- Dizájn kivitel
- Szifon csatlakozó: 5/4”

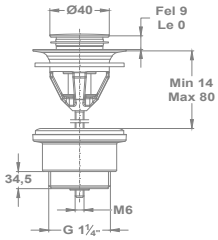

Mofém
Vízkőoldó tisztítószer
502-0040-01

- Biológiailag lebomló citromsav alapú összetevőkkel
- Alkalmas vízköves, szennyezett, zsíros és szappanfoltos felületek tisztítására
- Speciálisan csaptelepekre, fürdőszobai kiegészítőkre kifejlesztve
- Ergonomikus kialakítás a kényelmes használat érdekében
- 500 ml

Flexibilis bekötőcsövek

Kiemelt funkciók

Extra ellenálló
A magas minőségű rozsdamentes acélból készült védőszövetnek köszönhetően a Mofém flexibilis bekötőcsövek ellenállóbbak.

Egészségre ártalmatlan
A Mofém flexibilis bekötőcsövek egészségre ártalmatlan EPDM gumiból készülnek, melyből nem oldódnak ki károsanyagok a vízzel való érintkezéskor.

Hosszú élettartam
A Mofém flexibilis bekötőcsövek kialakítása és alapanyaga lehetővé teszi, hogy a termékek sok idő elteltével is biztonságosan működjenek.

Gyors és egyszerű szerelés
Gyors és egyszerű felszerelési rendszer. A legtöbb modellhez elegendő egy 12 mm-es csavarkulcs.

MFLEX DN 8

Belső átmérő (mm)	8
Külső átmérő (mm)	12
Csatlakozó elem belső átmérője (mm)	6
Átfolyási érték 3 bar-on (lit/perc)	28
Legkisebb hajlítási sugár (mm)	30
Üzemi nyomás (bar)	10
Üzemi hőmérséklet (°C)	90

Felhasználás

- Ajánlott csaptelepekhez és épületgépészeti berendezésekhez

Anyagok

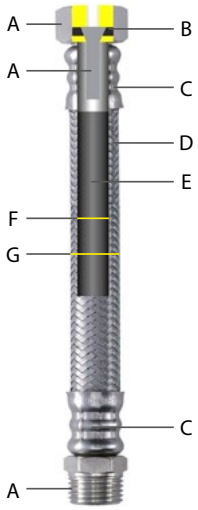

A. **Nikkelezett sárgaréz**

B. **Egészségre ártalmatlan gumi - EPDM**

C. **Rozsdamentes acél AISI304**

D. **Védőszövet rozsdamentes acélból AISI304**

E. **Egészségre ártalmatlan gumi - EPDM**

F. **Belső átmérő 8 mm**

G. **Külső átmérő 12 mm**

Megnevezés	Csatlakozó méret	Hossz (mm)	Csomag	Doboz	Paletta	Kódszám
MFLEXV BB-1212-200	1/2”-1/2”	200	10	100	5 400	533-0003-03
MFLEXV BB-1212-300	1/2”-1/2”	300	10	100	5 400	533-0003-04
MFLEXV BB-1212-400	1/2”-1/2”	400	10	100	3 600	533-0003-05
MFLEXV BB-1212-500	1/2”-1/2”	500	10	100	2 400	533-0003-06
MFLEXV BB-1212-600	1/2”-1/2”	600	10	100	3 000	533-0003-07
MFLEXV BB-1212-700	1/2”-1/2”	700	10	100	3 000	533-0003-08
MFLEXV BB-1212-800	1/2”-1/2”	800	10	100	2 400	533-0003-09
MFLEXV BB-1212-1000	1/2”-1/2”	1 000	10	100	2 000	533-0003-00
MFLEXV BB-1212-1200	1/2”-1/2”	1 200	10	100	1 500	533-0003-01
MFLEXV BB-1212-1500	1/2”-1/2”	1 500	10	100	1 000	533-0003-02
MFLEXV BB-3812-200	3/8”-1/2”	200	10	100	5 400	533-0003-10
MFLEXV BB-3812-300	3/8”-1/2”	300	10	100	5 400	533-0003-11
MFLEXV BB-3812-400	3/8”-1/2”	400	10	100	3 600	533-0003-12
MFLEXV BB-3812-500	3/8”-1/2”	500	10	100	3 600	533-0003-13
MFLEXV BB-3838-200	3/8”-3/8”	200	10	100	5 400	533-0003-14
MFLEXV BB-3838-300	3/8”-3/8”	300	10	100	5 400	533-0003-15
MFLEXV BB-3838-400	3/8”-3/8”	400	10	100	2 800	533-0003-16
MFLEXV BB-3838-500	3/8”-3/8”	500	10	100	2 400	533-0003-17
MFLEXV BB-3838-600	3/8”-3/8”	600	10	100	4 000	533-0003-18
MFLEXV KB-1212-200	1/2”-1/2”	200	10	100	5 400	533-0004-03
MFLEXV KB-1212-300	1/2”-1/2”	300	10	100	5 400	533-0004-04
MFLEXV KB-1212-400	1/2”-1/2”	400	10	100	2 800	533-0004-05
MFLEXV KB-1212-500	1/2”-1/2”	500	10	100	2 000	533-0004-06
MFLEXV KB-1212-600	1/2”-1/2”	600	10	100	2 000	533-0004-07
MFLEXV KB-1212-800	1/2”-1/2”	800	10	100	3 000	533-0004-08
MFLEXV KB-1212-1000	1/2”-1/2”	1 000	10	100	2 000	533-0004-00
MFLEXV KB-1212-1200	1/2”-1/2”	1 200	10	100	1 500	533-0004-01
MFLEXV KB-1212-1500	1/2”-1/2”	1 500	10	100	900	533-0004-02
MFLEXV KB-1238-300	1/2"-3/8"	300	10	100	5400	533-0004-09
MFLEXV KB-1238-400	1/2"-3/8"	400	10	100	2800	533-0004-10
MFLEXV KB-1238-500	1/2"-3/8"	500	10	100	2000	533-0004-11
MFLEXV KB-3838-300	1/2"-3/8"	300	10	100	5400	533-0004-12
MFLEXV KB-3838-400	1/2"-3/8"	400	10	100	2800	533-0004-13
MFLEXV KB-3838-500	1/2"-3/8"	500	10	100	2000	533-0004-14
MFLEXV KB-3838-600	1/2"-3/8"	600	10	100	2000	533-0004-15

MFLEX DN 8

Felhasználás

- Ajánlott fürdőszobai és konyhai csaptelepekhez

Megnevezés	Csatlakozó méret	Hossz (mm)	Csőcsonk hossz (mm)	Csomag	Doboz	Paletta	Kódszám
MFLEXV B12-M10x1-L37-300	½" – M10x1	300	37	10	100	5 400	533-0006-00
MFLEXV B12-M10x1-L37-400	½" – M10x1	400	37	10	100	3 600	533-0006-01
MFLEXV B12-M10x1-L37-500	½" – M10x1	500	37	10	100	3 600	533-0006-02
MFLEXV B12-M10x1-L37-600	½" – M10x1	600	37	10	100	3 000	533-0006-03
MFLEXV B38-M10x1-L37-400	3/8"– 10x1	400	37	10	100	3 600	533-0006-04
MFLEXV B38-M10x1-L37-500	3/8"- M10x1	500	37	10	100	3 600	533-0006-05
MFLEXV B38-M10x1-L37-600	3/8" –M10x1	600	37	10	100	3 000	533-0006-06
MFLEXV B12-M10x1-L17-300	½" – M10x1	300	17	10	100	3 000	533-0006-07
MFLEXV B12-M10x1-L17-400	½" – M10x1	400	17	10	100	3 600	533-0006-08
MFLEXV B12-M10x1-L17-500	½" – M10x1	500	17	10	100	3 600	533-0006-09
MFLEXV B12-M10x1-L17-600	½" – M10x1	600	17	10	100		533-0006-10
MFLEXV B38-M10x1-L17-300	3/8" – 10x1	300	17	10	100	3 600	533-0006-11
MFLEXV B38-M10x1-L17-400	3/8" –M10x1	400	17	10	100	3 600	533-0006-12
MFLEXV B38-M10x1-L17-500	3/8" –M10x1	500	17	10	100	3 600	533-0006-13
MFLEXV B38-M10x1-L17-600	3/8" –M10x1	600	17	10	100	3 600	533-0006-14

MFLEX BICO DN 8

Felhasználás

- Ajánlott csaptelepekhez és épületgépészeti berendezésekhez

Megnevezés	Csatlakozó méret	Hossz (mm)	Csomag	Doboz	Paletta	Kódszám
MFLEXV BICO BB-1210-100	1/2" – 10	100	10	100	8 400	533-0005-00
MFLEXV BICO BB-1210-150	1/2" - 10	150	10	100	8 400	533-0005-01
MFLEXV BICO BB-1210-200	1/2"- 10	200	10	100	5 400	533-0005-02
MFLEXV BICO BB-1210-250	1/2" - 10	250	10	100	5 400	533-0005-03
MFLEXV BICO BB-1210-300	1/2" - 10	300	10	100	5 400	533-0005-04
MFLEXV BICO BB-1210-350	1/2" - 10	350	10	100	5 400	533-0005-05
MFLEXV BICO BB-1210-400	1/2" - 10	400	10	100	3 600	533-0005-06
MFLEXV BICO BB-1210-500	1/2" - 10	500	10	100	3 600	533-0005-07
MFLEXV BICO BB-1210-600	1/2" - 10	600	10	100	3 000	533-0005-08
MFLEXV BICO BB -3810-100	3/8" -10	100	10	100	8 400	533-0005-09
MFLEXV BICO BB -3810-150	3/8" -10	150	10	100	8 400	533-0005-10
MFLEXV BICO BB -3810-200	3/8" -10	200	10	100	5 400	533-0005-11
MFLEXV BICO BB -3810-250	3/8" -10	250	10	100	5 400	533-0005-12
MFLEXV BICO BB -3810-300	3/8" -10	300	10	100	5 400	533-0005-13
MFLEXV BICO BB -3810-400	3/8" -10	400	10	100	3 600	533-0005-14
MFLEXV BICO BB -3810-500	3/8" -10	500	10	100	3 600	533-0005-15

MFLEX SUPER DN 13

Belső átmérő (mm)	13
Külső átmérő (mm)	19
Csatlakozó elem belső átmérője (mm)	9.5
Átfolyási érték 3 bar-on (lit/perc)	65
Legkisebb hajlítási sugár (mm)	45
Üzemi nyomás (bar)	10
Üzemi hőmérséklet (°C)	90

Felhasználás

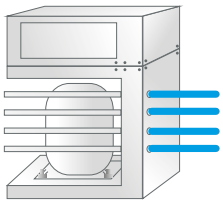

- Ajánlott gázkazánokhoz, bojlerekhez, légkondicionáló berendezésekhez

Anyagok

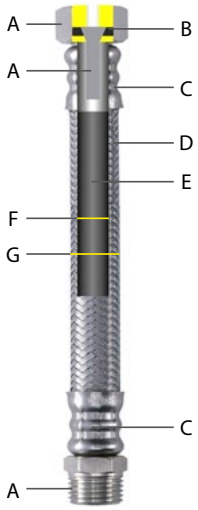

A. Nikkelezett sárgaréz

B. Egészségre ártalmatlan gumi - EPDM

C. Rozsdamentes acél AISI304

D. Védőszövet rozsdamentes acélból AISI304

E. Egészségre ártalmatlan gumi - EPDM

F. Belső átmérő 13 mm

G. Külső átmérő 19 mm

Megnevezés	Csatlakozó méret	Hossz (mm)	Csomag	Doboz	Paletta	Kódszám
MLEXV SUPER BB-1212-300	1/2" - 1/2"	300	10	50	2 000	533-0007-00
MLEXV SUPER BB -1212-400	1/2" - 1/2"	400	10	50	1 000	533-0007-01
MLEXV SUPER BB -3412-300	3/4" - 1/2"	300	10	50	1 200	533-0007-02
MLEXV SUPER BB -3412-400	3/4" - 1/2"	400	10	50	1 200	533-0007-03
MLEXV SUPER BB -3434-300	3/4" - 3/4"	300	10	50	1 000	533-0007-04
MLEXV SUPER BB -3434-400	3/4" - 3/4"	400	10	50	1 200	533-0007-05
MLEXV SUPER BB -3434-500	3/4" - 3/4"	500	10	50	2 000	533-0007-06
MLEXV SUPER BB -3434-600	3/4" - 3/4"	600	10	50	1 200	533-0007-07
MLEXV SUPER KB -3434-300	3/4" - 3/4"	300	10	50	1 200	533-0007-08
MLEXV SUPER KB -3434-400	3/4" - 3/4"	400	10	50	1 200	533-0007-09
MLEXV SUPER KB -3434-500	3/4" - 3/4"	500	10	50	2 000	533-0007-10

MFLEX EXTRA DN 19, DN 25

Belső átmérő (mm)	19/25
Külső átmérő (mm)	27/33
Csatlakozó elem belső átmérője (mm)	15/20
Átfolyási érték 3 bar-on (lit/perc)	120/200
Legkisebb hajlítási sugár (mm)	70/100
Üzemi nyomás (bar)	10/10
Üzemi hőmérséklet (°C)	90/90

Felhasználás

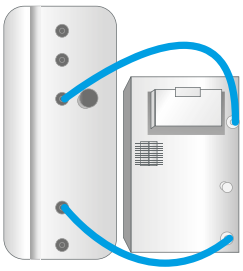

- Ajánlott gázkazánokhoz, légkondicionáló berendezésekhez

Anyagok

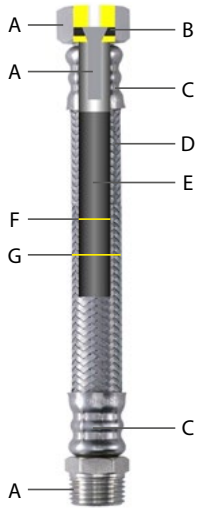

A. **Nikkelezett sárgaréz**

B. **Egészségre ártalmatlan gumi - EPDM**

C. **Rozsdamentes acél AISI304**

D. **Védőszövet rozsdamentes acélból AISI304**

E. **Egészségre ártalmatlan gumi - EPDM**

F. **Belső átmérő 19/25 mm**

G. **Külső átmérő 19/25 mm**

DN 19 MFLEX EXTRA

Megnevezés	Csatlakozó méret	Hossz (mm)	Csomag	Doboz	Paletta	Kódszám
MFLEXV EXTRA BB -34-300	3/4"	300	5	30	720	533-0002-08
MFLEXV EXTRA BB -34-400	3/4"	400	5	30	720	533-0002-09
MFLEXV EXTRA BB -34-500	3/4"	500	5	30	1 200	533-0002-10
MFLEXV EXTRA BB -34-600	3/4"	600	5	30	900	533-0002-11
MFLEXV EXTRA KB -34-300	3/4"	300	5	30	720	533-0002-12
MFLEXV EXTRA KB -34-400	3/4"	400	5	30	600	533-0002-13
MFLEXV EXTRA KB -34-500	3/4"	500	5	30	960	533-0002-14
MFLEXV EXTRA KB -34-600	3/4"	600	5	30	900	533-0002-15

DN 25 MFLEX EXTRA

Megnevezés	Csatlakozó méret	Hossz (mm)	Csomag	Doboz	Paletta	Kódszám
MFLEXV EXTRA BB -1-300	1"	300	3	21	504	533-0002-00
MFLEXV EXTRA BB -1-400	1"	400	3	21	504	533-0002-01
MFLEXV EXTRA BB -1-500	1"	500	3	21	840	533-0002-02
MFLEXV EXTRA BB -1-600	1"	600	3	21	630	533-0002-03
MFLEXV EXTRA KB -1-300	1"	300	3	21	504	533-0002-04
MFLEXV EXTRA KB -1-400	1"	400	3	21	504	533-0002-05
MFLEXV EXTRA KB -1-500	1"	500	3	21	840	533-0002-06
MFLEXV EXTRA KB -1-600	1"	600	3	21	630	533-0002-07

MOFÉM
MOFÉM

Alkatrészprogram

Falirózsák, takarótányérok
150. oldal

Csatlakozók
150. oldal

Fogantyúk
151. oldal

Perlátorok
153. oldal

Kartusok, felsőrészek, javító készletek
154. oldal

Kifolyócsövek
156. oldal

Zuhanyváltók
156. oldal

Egyéb fényes alkatrészek
157. oldal

Falirózsák, takarótányérok

Takarótányér kúpos
273-0054-06

- 2 db Takarótányér
- Egy és kétfogantyús fali csaptelepekhez

Falirózsa 1/2”
273-0056-06

- 2 db Falirózsa 1/2”
- Eurosztár fali lengőszelep
- Treff fali lengőszelep

Falirózsa 3/4”
273-0057-06

- 2 db Falirózsa 3/4”
- WC öblítő

Takarótányér hengeres
273-0113-06

- 2 db Takarótányér
- Egy és kétfogantyús fali csaptelepekhez

Takarótányér
273-0053-06

- 2 db Takarótányér
- Takarótányér zuhanykarhoz, sarokszelephez, vizeldeöblítőhöz

Takarótányér szögletes
173-0030-00

- 2 db Takarótányér
- Egy és kétfogantyús fali csaptelepekhez

Takarótányér
173-0030-01

- 2 db Takarótányér
- Egy és kétfogantyús fali csaptelepekhez

Takarótányér

- Süllyesztett 1 utas 173-0030-04
- Süllyesztett 2 utas 173-0030-05
- Süllyesztett termosztátos 2utas 173-0030-06
- Süllyesztett termosztátos 1utas 173-0030-07

- 1 db Takarótányér
- 1 db gumi gyűrű

Takaró és kupak

- Kék 173-0030-02
- Piros 173-0030-03

- 1/2” és 3/4” csempeszelephez
- 1 db takarótárcsa 3/4”
- 1 db kupak
- 1 db rögzítőbetét
- 1 db csempe csatlakozó
- 1 db O gyűrű 17x2
- 1 db O gyűrű 19.2x3

Csatlakozók

Csatlakozó anya + szelepülék
273-0011-06

- 2 db Csatlakozó anya 3/4”
- 2 db Szelepülék M18x1,25
- 2 db „O” gyűrű 14x2
- Kétfogantyús H típusú zuhany csaptelepekhez

Csatlakozó áttét 3/4”-1/2”
273-0013-06

- Kétfogantyús
- „H” típusú csaptelepekhez

Gyorscsatlakozó 3/4”
273-0017-06

- 1 db gyorscsatlakozó
- 1 db alátét 24x19x3
- 1 db „O” gyűrű 10,77x2,62

Z- idom
273-0039-06

- 2 db „Z” idom
- 2 db alátét
- Egy és kétfogantyús fali csaptelepekhez

Műanyag kifolyócső csatlakozó
173-0031-00

- 1 db csatlakozó
- J130, J180, J240, L200, U200 kifolyócsövekhez

Fogantyúk

Fogantyú Flow
173-0032-00

- 1 db Flow fogantyú 40 mm
- 1 db krómozott színjelző
- 1 db hernyócsavar M5x6
- Flow mosdó, kádtöltő és zuhany csaptelepekhez

Fogantyú Flow
173-0032-01

- 1 db Flow fogantyú 35 mm
- 1 db krómozott színjelző
- 1 db hernyócsavar M5x6
- Flow mosdó és mosogató csaptelephez

Fogantyú Flame
173-0032-05

- 1 db Flame fogantyú 40 mm
- 1 db krómozott színjelző
- 1 db hernyócsavar M5x6
- Flame mosdó, bide, kádtöltő, zuhany és alsó kifolyócsöves mosogató csaptelepekhez

Fordított Mofém logóval
173-0032-06

- 40 mm kerámia vezérlőegységhez
- Flame felső kifolyócsöves mosogató csaptelepekhez

Fogantyú Sky
173-0032-03

- 1 db Sky fogantyú 40 mm
- 1 db krómozott színjelző
- 1 db hernyócsavar M5x6
- Sky mosdó, bide, kádtöltő, zuhany és alsó kifolyócsöves mosogató csaptelepekhez

Fordított Mofém logóval
173-0032-04

- 40 mm kerámia vezérlőegységhez
- Sky felső kifolyócsöves mosogató csaptelepekhez

Fogantyú Zenit
173-0032-07

- 1db Zenit fogantyú
- 1 db krómozott színjelző
- 1 db hernyócsavar M5x6
- Zenit mosdó, bide, kádtöltő, zuhany és alsó kifolyócsöves mosogató csaptelepekhez

Fordított Mofém logóval
173-0032-08

- 35 mm kerámia vezérlőegységhez
- Zenit felső kifolyócsöves mosogató csaptelepekhez

Fogantyú Trend Plus
273-0153-06

- 1 db Trend Plus fogantyú
- 1 db krómozott színjelző
- 1 db hernyócsavar M5x6
- Trend Plus mosdó, kádtöltő és zuhany csaptelepekhez

Fordított Mofém logóval
273-0154-06

- KMT és felső kifolyású mosogató csaptelepekhez

Fogantyú Junior Evo
273-0088-06

- 1 db Junior Evo fogantyú 35 mm
- 1 db krómozott színjelző
- 1 db hernyócsavar M5x6
- Junior Evo mosdó, bide, kádtöltő, zuhany és alsó kifolyócsöves mosogató csaptelepekhez

Fordított Mofém logóval
273-0157-06

- 35 mm kerámia vezérlőegységhez
- Junior Evo felső kifolyócsöves mosogatókhoz és KMT csaptelephez

Fogantyú Junior Evo
273-0158-06

- 1 db Junior Evo fogantyú 40 mm
- 1 db krómozott színjelző
- 1 db hernyócsavar M5x6
- Junior Evo süllyesztett kád/ zuhany csaptelepekhez és kihúzható fejes mosogatókhoz

Fogantyú Evo X
173-0032-02

- 1 db Evo X fogantyú 35 mm fordított Mofém logóval
- 1 db krómozott színjelző
- 1 db hernyócsavar M5x6
- Evo X felső kifolyócsöves mosogató csaptelepekhez

Fogantyú Pro
273-0155-06

- 1 db Pro fogantyú
- 1 db krómozott színjelző
- 1 db hernyócsavar M5x6
- Pro mosdó, kádtöltő, zuhany, fali KMT és alsó kifolyócsöves mosogató csaptelepekhez

Fordított Mofém logóval
273-0156-06
- Álló KMT és felső kifolyású mosogató csaptelepekhez

Fogantyú Mode
273-0087-06

- 1 db Mode fogantyú
- 1 db krómozott színjelző
- 1 db hernyócsavar M5x6
- Mode mosdó, kádtöltő és zuhany csaptelephez

Fordított Mofém logóval
273-0160-06
- Álló KMT és felső kifolyású mosogató csaptelepekhez

Fogantyú Inka
273-0086-06

- 1 db Inka fogantyú
- 1 db krómozott színjelző
- 1 db hernyócsavar M5x6
- Inka mosdó, kádtöltő, zuhany és alsó kifolyócsöves mosogató csaptelepekhez

Fordított Mofém logóval
273-0161-06
- Álló KMT és felső kifolyású mosogató csaptelepekhez

Fogantyú Golf
273-0109-06

- 2 db Golf fogantyú
- 1 db színjelző kék
- 1 db színjelző piros
- 2 db csavar M4x10
- Golf csaptelep család

Fogantyú Evo X
173-0032-10

- 2 db Evo X fogantyú
- 1 db színjelző kék
- 1 db színjelző piros
- 2 db csavar M5x6
- Evo X kétfogantyús mosdó és mosogató csaptelepekhez

Fogantyú Junior
273-0022-06

- 1 db Junior fogantyú
- 1 db színjelző
- 1 db hernyócsavar M5x6
- Junior mosdó, kádtöltő, zuhany csaptelephez

Fordított Mofém logóval
273-0023-06
- KMT, bojler és felső kifolyású mosogató csaptelepekhez

Fogantyú Mambo-5
273-0085-06

- 1 db Mambo-5 fogantyú
- 1 db krómozott színjelző
- 1 db hernyócsavar M5x6
- Mambo-5 mosdó, kádtöltő, zuhany és alsó kifolyócsöves mosogató csaptelepekhez

Fordított Mofém logóval
273-0162-06
- Álló KMT és felső kifolyású mosogató csaptelepekhez

Fogantyú Bridge
173-0032-09

- 1db Bridge fogantyú
- 1 db krómozott színjelző
- 1 db hernyócsavar M5x6
- Bridge mosdó, kádtöltő, zuhany és
  alsó kifolyócsöves mosogató csaptelepekhez

Fogantyú Treff
273-0018-06

- 1 db Treff fogantyú
- 1 db színjelző hideg
- 1 db kupak
- 1 db csavar M4x8
- 1 db alátét külsőfogazású M4
- Treff csaptelep család

Fogantyú Treff
273-0019-06

- 1 db Treff fogantyú
- 1 db színjelző meleg
- 1 db kupak
- 1 db csavar M4x8
- 1 db alátét külsőfogazású M4
- Treff csaptelep család

Fogantyú Eurosztár
273-0058-06

- 2 db Eurosztár fogantyú
- 1 db színjelző kék
- 1 db színjelző piros
- 2 db csavar M4x10
- Eurosztár csaptelep család
- Bojler csaptelep
- Kifolyószelep

Színjelző Eurosztár

- Eurosztár csaptelep család, kifolyószelep
  - » 50 db Eurosztár színjelző kék **173-0034-00**
  - » 50 db Eurosztár színjelző piros **173-0034-01**

Perlátorok

Gömbcsuklós perlátor
273-0027-06

- Átfolyási érték: „B” 22,8-25,2 l/perc
- 1 db Gömbcsuklós perlátor M22x1
- Mambo-5, Inka, MF2, Treff , Eurosztár, Szolár Nova bide

Gömbcsuklós perlátor
273-0028-06

- Átfolyási érték: „B” 22,8-25,2 l/perc
- 1 db Gömbcsuklós perlátor M24x1 HONEYCOMB
- Trend Plus, Trend, Mode, Junior Evo, Junior és Inka bide

Perlátor
273-0025-06

- Átfolyási érték: „B” 22,8-25,2 l/perc
- 2 db Szerelt perlátor M24x1 HONEYCOMB
- Trend Plus, Trend, Mode, Junior Evo, Junior, Inka, Treff , Eurosztár, Szolár Nova mosdó, bide csaptelepekhez
- Trend Plus, Junior Evo, Pro, Junior, Inka, Mambo-5 kádtöltő és mosogató csaptelepekhez

Perlátor
273-0026-06

- Átfolyási érték: „D”34,8-37,8l/ min
- 1 db Szerelt perlátor M28x1 HONEYCOMB
- Flame, Sky, Mode, Trend, Treff, Szolár Nova kádtöltő csaptelep

Perlátor
273-0142-06

- Átfolyási érték: 22,8 - 25,2 l/perc
- 2 db Szerelt perlátor M19x1 HONEYCOMB
- Trend Plus, Junior Evo, Sky, Golf mosdó csaptelepekhez

Perlátor ECO
- 2 db Szerelt perlátor M24x1 HONEYCOMB
- Flame, Trend Plus, Mode, Junior Evo, Pro, Trend, Inka, Junior, Mambo-5 mosdó csaptelepekhez

Átfolyási érték: 5 l /perc 273-0112-06

Átfolyási érték: 7,5 - 9 l /perc 273-0021-06

Perlátor ECO
273-0020-06

- Átfolyási érték: „Z” 7,5 - 9 l /perc
- 2 db Szerelt perlátor M22x1 HONEYCOMB
- Mambo-5, Eurosztár, Treff mosdó csaptelepekhez

273-0024-06

- Átfolyási érték: „B” 22,8-25,2 l/perc
- 2 db szerelt perlátor M22X1 HONEYCOMB

Perlátor ECO
273-0141-06

- Átfolyási érték: 7,5 - 9 l /perc
- 2 db Szerelt perlátor M19x1 HONEYCOMB
- Trend 2, Junior Evo, Golf mosdó csaptelepekhez

Perlátor
173-0035-04

- Átfolyási érték: 22,8-25,2 l/perc
- 2 db szerelt perlátor M22X1
- Evo X mosdó és mosogató csaptelepekhez

Coin Slot perlátor
173-0035-01

- Átfolyási érték: 5 l/perc
- 2 db Coin Slot perlátor

173-0035-00

- Átfolyási érték: 27-30 l/perc
- 2 db Coin Slot perlátor

Sugárvezető
173-0035-03

- Bojler mosdó és mosogató csaptelepekhez
- 2 db sugárvezető
- M22x1

Sugárvezető
173-0035-02

- Bojler mosdó és mosogató csaptelepekhez
- 2 db sugárvezető
- M24x1

Kartusok, felsőrészek, javító készletek

Javító készlet
273-0042-06

- 1 db állítócsavar
- 1 db zuhanyváltó excenter
- 2 db O gyűrű
- 1 db alátét Ø24x20x1,5
- Kétfogantyús kádtöltő csaptelepekhez

Szerelőkulcs
273-0044-06

- 1 db szerelőkulcs
- Egykaros csaptelepek kartus és perlátor cseréjéhez

Javító készlet

- 1 db leszorító csavar
- 1 db kartus:
  - Alacsony 45 mm 273-0047-06
  - Alacsony 40 mm 273-0063-06
  - Magas 40 mm 273-0065-06
  - Alacsony 35 mm 273-0071-06
  - Magas 35 mm 273-0043-06

Kartus 90°

- 1 db leszorító csavar
- 1 db kartus és műanyag csatlakozó ECO Click rendszerrel 173-0036-07
- Trend Plus és Evo X magas kifolyócsöves mosogató csaptelepekhez

Kartus 2x45°

- Trend Plus és Evo X magas kifolyócsöves mosdó csaptelepekhez 173-0036-08

Kartus ECO

- 1 db leszorító csavar
- 1 db kartus hőmérséklet szabályozóval:
  - Magas 40 mm 173-0036-00
  - Magas 35 mm 173-0036-01

Javító készlet

- 1 db leszorító fém csavar
- 1 db kartus:
  - Alacsony 35 mm 173-0036-11
  - Magas 35 mm 173-0036-10
- Zenit és Bridge család termékeihez (kivéve mosogatók és 84.382.28.00)

Szelepfelsőrész 1/2" Classic
273-0029-06

- 2 db szelepfelsőrész 1/2" Standard zsírkamrás
- Eurosztár, Treff, Szolár Nova csaptelep családokhoz

Szelepfelsőrész 3/4"
273-0033-06

- 1 db Szelepfelsőrész 3/4" négyszögletes orsóveggel
- WC öblítő szelep

Szelepfelsőrész 1/2"
273-0030-06

- 2 db Szelepfelsőrész 1/2" Kerámiás, 180°-os
- Golf, Eurosztár, Treff, Szolár Nova csaptelep családokhoz

Szelepfelsőrész 90°

- 1 db Szelepfelsőrész 90° balra nyíló 173-0036-13
- 1 db Szelepfelsőrész 90° jobbra nyíló 173-0036-14

Kerámia betét

- 1 db kerámia betét

Junior Evo termosztátos zuhany csaptelephez
273-0167-06

Pro termosztátos zuhany csaptelephez
273-0168-06

Termosztát elem

- 1 db termosztát elem
- 1 db szabályozó gyűrű

Junior Evo termosztátos zuhany csaptelephez
273-0165-06

Pro termosztátos zuhany csaptelephez
273-0166-06

Szelepfelsőrész automata mosdóhoz és vizelde öblítőhöz
273-0170-06

- Nyitvatartási idő (3bar) 10±15% sec
- Öblítési vízmennyiség (3bar) 1 l

Kartus alátét

- 40 mm kartushoz 173-0036-02
- 35 mm kartushoz 173-0036-12

- 1 db kartus alátét

Kifolyócsövek

Kifolyócső J130
173-0037-04

- 1 db kifolyócső J130
- Trend Plus és Junior Evo mosdó csaptelepekhez (műanyag gyorscsatlakozással)

Kifolyócső J180
173-0037-00

- 1 db kifolyócső J180
- Álló mosogató csaptelepekhez (műanyag gyorscsatlakozással)

Kifolyócső L200
173-0037-02

- 1 db kifolyócső L200
- Álló mosogató csaptelepekhez (műanyag gyorscsatlakozással)

Kifolyócső U200
173-0037-03

- 1 db kifolyócső U200
- Álló mosogató csaptelepekhez (műanyag gyorscsatlakozással)

Kifolyócső kihúzható J180
173-0037-01

- 1 db kifolyócső kihúzható J180
- Evo X kihúzható fejes mosogatóhoz

Kifolyócső C130
273-0015-06

- 1 db kifolyócső C130
- Eurosztár, Treff , Szolár Nova mosdó, Eurosztár, Treff álló lengőszelep

Kifolyócső C200
273-0016-06

- 1 db Kifolyócső C200
- Eurosztár, Treff , Szolár Nova álló mosogató csaptelepkhez

Kifolyócső C300
273-0010-06

- 1 db kifolyócső C 300
- Kád-mosdó (KMT) álló csaptelepekhez

Kifolyócső C150 HP
273-0080-06

- 1 db Kifolyócső C150 HP
- Treff mosdó/mosogató csaptelepekhez

Kifolyócső C180 HP
273-0078-06

- 1 db Kifolyócső C180 HP
- Trend, Inka, Junior, Mambo-5, Treff mosogató csaptelepekhez

Kifolyócső C210 HP
273-0081-06

- 1 db Kifolyócső C210 HP
- Flame, Zenit, Mode, Junior Evo, Pro, Inka, Golf mosogató csaptelepekhez

Kifolyócső HP125
273-0178-06

- 1 db Kifolyócső HP125
- Mode, Junior Evo, Pro, Trend, Junior, Mambo-5 fali mosogató csaptelepekhez

Kifolyócső HP200
273-0012-06

- 1 db Kifolyócső HP200
- Mode, Junior Evo, Pro, Trend, Junior, Mambo-5 fali mosogató csaptelepekhez

Kifolyócső HP300
273-0108-06

- 1 db kifolyócső HP300
- Eurosztár, Treff fali KMT és mosogató csaptelepekhez

Kifolyócső S125
273-0177-06

- 1 db kifolyócső S125
- Eurosztár, Treff , Szolár Nova fali mosdó, Eurosztár, Treff fali lengőszelep

Kifolyócsövek

Kifolyócső S200
273-0014-06

- 1 db kifolyócső S200
- Eurosztár, Treff , Szolár Nova fali mosdó, Eurosztár, Treff fali lengőszelep

Kifolyócső S300
273-0009-06

- 1 db kifolyócső S300
- Eurosztár, Treff fali KMT és mosogató csaptelepekhez

Kifolyócső J150
273-0106-06

- 1 db Kifolyócső J150
- Trend Plus, Golf mosdó csaptelepekhez

Kifolyócső J190
273-0107-06

- 1 db Kifolyócső J190
- Sky, Trend Plus, Junior Evo, Golf mosogató csaptelepekhez

Kifolyócső U300
273-0079-06

- 1 db Kifolyócső U300
- Kád-mosdó (KMT) álló csaptelepekhez

Zuhanyváltók

Zuhanyváltó
173-0038-00

- 1 db Flow zuhanyváltó
- Flow kádtöltő csaptelephez

Zuhanyváltó
173-0038-04

- 1 db Zenit zuhanyváltó
- Zenit kádtöltő csaptelephez

Zuhanyváltó keramikus
169-0025-00

- 90°
- Álló és fali KMT csaptelepek

KMT zuhanyváltó
273-0034-06

- 1 db KMT zuhanyváltó
- Álló és fali KMT csaptelepek

Zuhanyváltó
273-0036-06

- 1 db Trend zuhanyváltó
- 1 db Trend zuhanyváltó fogantyú
- 1 db gégecső csatlakozó tömítéssel
- Trend kádtöltő csaptelep, Mambo-5 kádtöltő csaptelep 2010 előtti típusai

Zuhanyváltó
273-0037-06

- 1 db Junior zuhanyváltó
- Junior kádtöltő csaptelep (2010 előtti modellek)

Zuhanyváltó
173-0038-10

- 1 db szerelt zuhanyváltó süllyesztett Junior Evo és Trend Plus zuhany 2utas csaptelepekhez

Zuhanyváltó
273-0038-06

- 1 db Inka zuhanyváltó
- Inka kádtöltő csaptelephez

Zuhanyváltó
273-0064-06

- 1 db zuhanyváltó
- Flame, Sky, Golf, Trend Plus, Junior, Junior Evo, Pro. Mambo-5 kádtöltő csaptelep, Junior Evo fali KMT

Zuhanyváltó
173-0038-05

- 1 db Bridge zuhanyváltó
- Bridge kádtöltő csaptelep

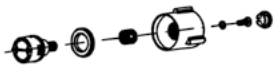

Zenit zuhanyváltó

- 2 utas zuhanyváltó (153-1901-01) zuhanyrendszerhez **173-0038-08**
- 3 utas zuhanyváltó (153-1901-02) zuhanyrendszerhez **173-0038-09**

Zuhanyváltó egység
173-0038-01

- 1 db zuhanyváltó
- 153-0048-00 zuhanyrendszerhez

Kerámia váltó
173-0038-06

- 1 db kerámia váltó
- 275-0059-07 Univerzális zuhanyrendszerhez

Fogantyú
173-0038-03

- 1 db zuhanyváltó fogantyú
- 1 db csavar
- Eurosztár kádtöltő és KMT csaptelepekhez és WC öblítő szelephez

Zuhanyváltó fogantyú Treff
173-0038-02

- 1 db zuhanyváltó fogantyú
- 1 db csavar

Egyéb fényes alkatrészek

Kézizuhany tartó
273-0151-06

- BASIC zuhanyrúdhoz (275-0034-07)
- 1 db állítható zuhany tartó
- Ø 18 mm

273-0169-06

- 1 db elfordítós kézizuhany tartó Junior Evo
- Ø 25 mm
- Zuhanyrendszerekhez (153-0048-00 és 275-0059-07)

Kézizuhany tartó
173-0039-03

- 1 db kézizuhany tartó, nyomógombos
- Ø 22 mm
- 153-1901-01, 153-1901-02

173-0039-04

- 1 db kézizuhany tartó, nyomógombos
- Ø 25 mm
- 170-1901-00, 170-0009-00, 153-0049-00, 153-1901-03, 84.202.28.00, 25.202.28.00

Alakos gumitömítés
273-0077-06

- Zenit, Bridge, Junior Evo, Junior, Mambo-5, Inka alsó kifolyócsöves mosogató csaptelepekhez
- 2 db alakos gumitömítés 38x29,5x4,3 mm
- 2 db távtartó gyűrű

Alakos gumitömítés
273-0111-06

- Sky, Flame, Trend Plus, Mode alsó kifolyócsöves mosogató csaptelepekhez
- 2 db alakos gumitömítés 42,5x33,3x3,5 mm
- 2 db távtartó gyűrű

Leeresztő szelep
165-0032-00

- Automata
- Vidage pálcával

Vidage összekötő
173-0039-08

- 10 db összekötő elem

Súlyszelep
273-0059-06

- 1 db súlyszelep
- Automata leeresztő szelephez

Egyéb fényes alkatrészek

Treff zuhanytartó villa
273-0082-06

- 1 db Treff zuhanytartó villa
- Felső csatlakozású Treff kádtöltő és zuhany csaptelepekhez

Eurosztár zuhanytartó villa
273-0083-06

- 1 db Eurosztár zuhanytartó villa
- Felső csatlakozású Eurosztár kádtöltő csaptelepekhez

Takaró szögletes
173-0039-00

- Flow mosdó és mosogató csaptelepekhez
- 1 db takaró gyűrű
- 1 db tömítés

Univerzális takaró gyűrű
273-0183-06

- 1 db takaró gyűrű
- Méret: 57X6 mm
- Kompatibilis minden álló Mofém csapteleppel

Takaró gyűrű
173-0039-07

- Zenit mosdó és bidé csaptelepekhez
  - 1 db takaró gyűrű
  - 1 db tömítés

Takaró gyűrű
273-0182-06

- Golf automata mosdó szelephez
- 1 db takaró gyűrű
- 1 db tömítés

Mosdó takaró gyűrű

- 1 db mosdó gyűrű
  - Pro, Inka, Mambo-5 mosdó és álló mosogató csaptelepekhez **273-0163-06**
  - Golf mosdó és álló mosogató csaptelepekhez **273-0164-06**

Átfolyás szabályozó
273-0067-06

- 1 db átfolyás szabályozó
- Átfolyási érték: 10l/perc
- Kádtöltő és zuhany csaptelepekhez

Felfogató szett Mambo-5
273-0050-06

- 1 db tőcsavar anyával M8
- 1 db fém felfogató patkó
- 1 db gumi felfogató patkó
- 1 db gumitömítés

Felfogató szett Junior
273-0049-06

- 1 db tőcsavar anyával M8
- 1 db fém felfogató patkó
- 1 db gumi felfogató patkó
- 1 db gumitömítés

Bojler felfogató szett
173-0039-09

- 1 db felfogató

Bojler felfogató szett
273-0051-06

- 1 db tőcsavar anyával M8
- 1 db fém felfogató patkó
- 1 db gumi felfogató patkó
- 1 db gumitömítés
- 1 db Alátét háromszög

Felfogató szett Trend
273-0048-06

- 1 db tőcsavar anyával M8
- 1 db fém felfogató patkó
- 1 db gumi felfogató patkó
- 1 db gumitömítés

Felfogató szett Zenit és Bridge
173-0039-02

- 2 db tőcsavar anyával M8
- 1 db fém felfogató patkó
- 1 db gumi felfogató patkó
- 1 db gumitömítés

Takarókupak

- Zenit és Bridge mosdó, bidé, kádtöltő, zuhany csaptelepekhez
- 1 db takarókupak
  - › 35 mm 173-0036-09

Takarókupak

- Egykaros mosdó, bidé, kádtöltő, zuhany, KMT és mosogató csaptelepekhez
- 1 db takarókupak
  - › 35 mm jelölt 173-0036-05
  - › 40 mm jelölt 173-0036-06

Takarókupak

- Flow csaptelep családhoz
- 1 db takarókupak
  - › 35 mm jelölt 173-0036-04
  - › 40 mm jelölt 173-0036-03

Zuhanyfej kihúzható
173-0039-01

- 1 db zuhanyfej
- Trend Plus és Junior Evo kihúzható fejes mosogató csaptelepekhez

Zuhanyfej kihúzható
273-0174-06

- 1 db zuhanyfej
- Flame, Trend Plus és Junior Evo kihúzható fejes mosogató csaptelepekhez

Egységcsomag
173-0039-05

- Tartószár, takarótárcsa, hatlapú anya M5 A2,
- Golyó, tipli műanyag GX 5x25, süllyesztett fejű csavar
- Basic zuhanyrendszerhez 279-0076-08

173-0031-01

- Csatlakozó anya 3/4, Alátét Ý21x17.3x0.2, Alátét 24x16x4
- Basic zuhanyrendszerhez 279-0076-08

Gégecső
175-0014-00

- 1 db gégecső 600 mm

Kihúzható gégecső
273-0173-06

- 1 db kihúzható gégecső
- Trend Plus és Junior Evo kihúzható fejes mosogató csaptelepekhez

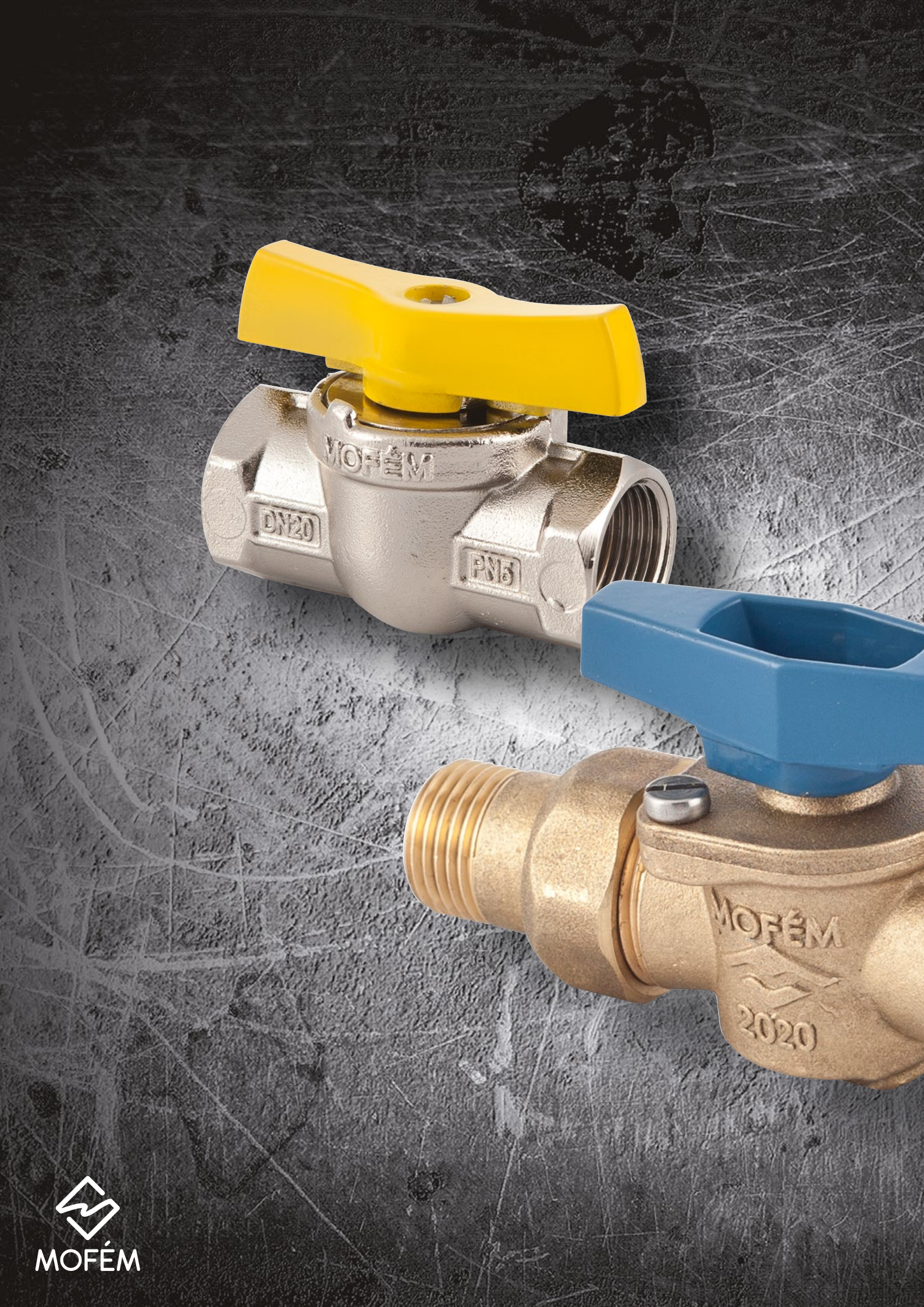

MOFÉM

Víz-, gáz-fűtésszerelvények

AHA gömbcsapok
162. oldal

Flexum gázipari gömbcsapok
165. oldal

Egyéb szerelvények
169. oldal

Lég- és iszapleválasztó
170. oldal

Épületgépészeti alkatrészek
173. oldal

AHA gömbcsapok

Kiemelt funkciók

Üzemi hőmérséklet
Min. 0 °C (tárolási -20 °C)
Max. 90 °C

Megengedett üzemi nyomás
16 bar

Alkalmazható közeg
Ivóvíz
Ipari víz

10 év garancia
A teljes tömítettségre, szivárgás mentességre 10 év garanciát vállalunk.

Profi szerelők választása
Európai Standard szerint ellenőrzött és válogatott német alapanyag. Az AHA gömbcsap család biztonságos használatát az ÁNTSZ is igazolja.

Mechanikai szilárdság
Szerelésnél nem deformálódhat, repedhet, törhet a gömbcsap ház.

100 %-os nyomáspróba
Minden gömbcsap víz alatti nyomásellenőrzésen esik át.

Garantált minőség
Mofém márkajelzés és a gyártás éve a gömbcsapba van sajtolva, ezzel garantálva a minőséget.

50 millió+ eladott szerelvény
Az AHA gömbcsap család már 40 éve a szerelvényipar résztvevője és sikerét több, mint 50 millió eladott szerelvény bizonyítja.

Rozsdamentes csavarok
A gömböt és a tömítő elemeket egy rozsdamentes csavarokkal rögzített fedél zárja le.

Gömbcsap BB menettel

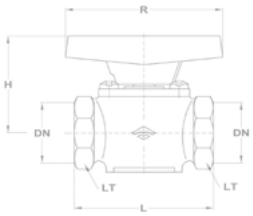

Névleges méret		Jellemző méretek mm-ben				BB
mm	inch	L	H	R	Lt.	Kód
8	1/4"	50	41	65	19	113-0001-00
10	3/8"	50	41	65	22	113-0002-00
15	1/2"	60	43	65	27	113-0007-00
20	3/4"	75	55	85	34	113-0018-00

Gömbcsap BB menettel

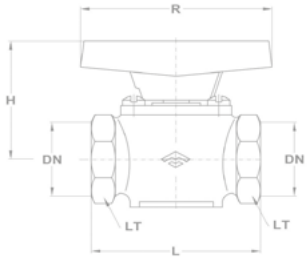

Névleges méret		Jellemző méretek mm-ben				BB
mm	inch	L	H	R	Lt.	Kód
25	1"	90	64	105	41	113-0034-00
32	5/4"	107	69	105	50	113-0051-00

Gömbcsap BB menettel

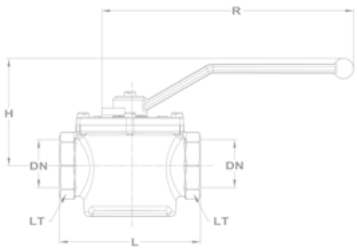

Névleges méret		Jellemző méretek mm-ben				BB
mm	inch	L	H	R	Lt.	Kód
40	6/4"	125	96,5	105	55	113-0052-00
50	2"	159	113	105	70	113-0053-00

Gömbcsap KB csatlakozással

- Toldattal
- Lapos tömítéssel

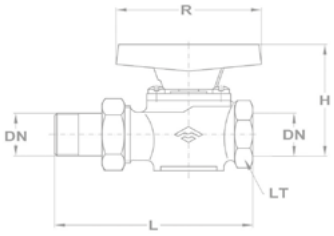

Névleges méret		Jellemző méretek mm-ben				BB
mm	inch	L	H	R	Lt.	Kód
15	1/2"	69	43	65	27	113-0009-00
20	3/4"	80	55	85	34	113-0026-00
25	1"	105	64	105	41	113-0038-00

Kazántöltő gömbcsap

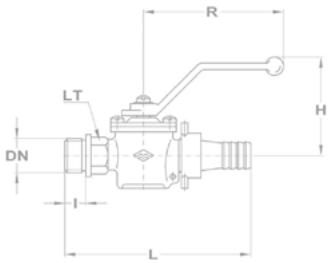

Névleges méret		Jellemző méretek mm-ben					Kazántöltő
mm	inch	L	H	R	I	Lt.	Kód
15	1/2"	107	52	90	12	19	113-0010-00
20	3/4"	142	78	110	15	17	113-0023-00

Vízfőcsap

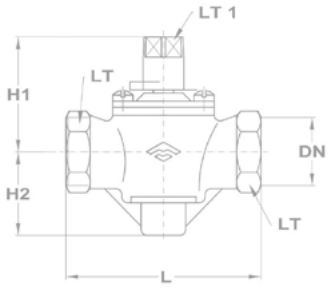

Névleges méret		Jellemző méretek mm-ben					Vízfőcsap
mm	inch	Lt1	L	H1	H2	Lt	Kód
20	3/4"	14	86,5	56	45	32	113-0019-00

Ürítő gömbcsap

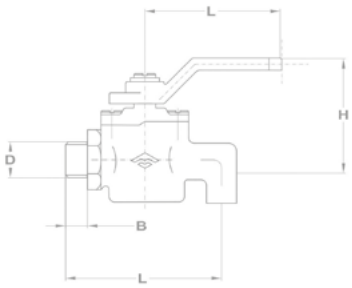

Névleges méret		Jellemző méretek mm-ben					Ürítő gömbcsap
mm	inch	L	I	H	B	D	Kód
8	1/4"	54	55,5	40	8	1/4"	113-0045-00
10	3/8"	54	55,5	40	8	3/8"	113-0046-00
15	1/2"	54	55,5	40	12	1/2"	113-0047-00

Labor gömbcsap

- Laboratóriumi használatra

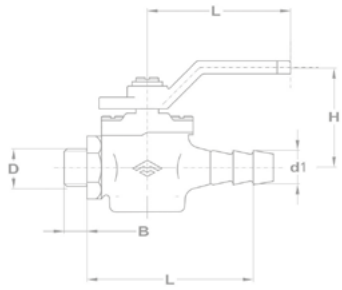

Névleges méret	Jellemző méretek mm-ben						KB
	L	I	H	B	D	D1	Kód
1/4"	65	55,5	40	8	1/4"	12	113-0048-20
3/8"	65	55,5	40	8	3/8"	12	113-0049-20
1/2"	65	55,5	40	12	1/2"	12	113-0050-20

Flexum gázipari gömbcsapok

Kiemelt funkciók

Üzemi hőmérséklet
Min. -20 °C
Max. 60 °C

Megengedett üzemi nyomás
gázipar: 5 bar
épületgépészet: 16 bar

Alkalmazható közeg
Gázok (PB, etán, bután, metán, földgáz stb.)
Ivóvíz
Ipari víz

Garantált minőség
Mofém márkajelzés és a gyártás éve a gömbcsapba van sajtolva, ezzel garantálva a minőséget.

100 %-os nyomáspróba
Minden gömbcsap víz alatti nyomásellenőrzésen esik át.

Merevítő bordák

A gömbcsap házakon a magyar tervezők szilárdságot növelő merevítő bordákat helyeztek el.

Garantált minőség

Megbízható működés, a szerelvény tökéletesen zár.

EU Standard

Európai Standard szerint ellenőrzött és válogatott német alapanyag.

Illegális gázvétel elleni védelem

Az MSZ EN 331:2016 szabvány előírásának megfelelően a tömítés a szerelvény károsodása vagy a beavatkozás látható nyoma nélkül nem távolítható el.

Flexum gázipari gömbcsapok

Gáz gömbcsap

- BB menettel

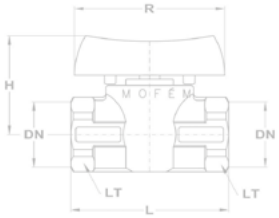

Névleges méret	Jellemző méretek mm-ben				BB
DIN	L	H	R	Lt.	Kód
1/2"	63	43	60	27	113-0065-10
3/4"	74	49	75	32	113-0067-10
1"	88	58	90	39	113-0069-10

Gáz gömbcsap

- KB csatlakozással
- Toldattal

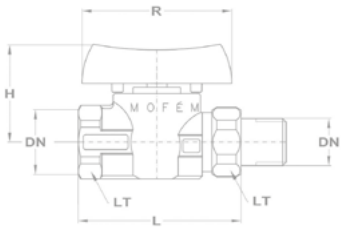

Névleges méret	Jellemző méretek mm-ben				KB
DIN	L	H	R	Lt.	Kód
1/2"	90	45	60	27	113-0066-10
3/4"	106	47	75	32	113-0068-10
1"	124	55	90	39	113-0070-10

Gáz gömbcsap

- Fix KB menettel

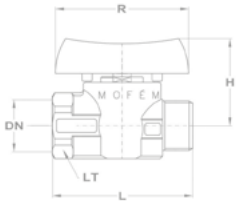

Névleges méret	Jellemző méretek mm-ben				KB
DIN	L	H	R	Lt.	Kód
1/2"	58	36	60	25	113-0074-10
3/4"	74	49	75	32	113-0095-10

Gömbcsap hőhatásra záró szeleppel

113-0074-35

- Gömbcsap fix KB menettel
- Hőhatásra záró szelep: külső belső menetes
- Csomagolási egység: 10 db/doboz

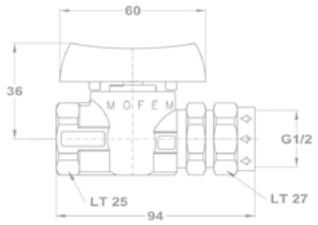

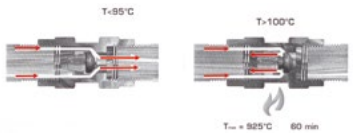

Hőhatásra záró szelep

230-0079-07

- Kioldási hőmérséklet: 95 – 100 °C
- Lezárási idő max.: 60 sec.
- Maximális nyomás: 0.5 MPa (5 bar) MOP 5
- Termikus terhelhetőség: 925 °C (60 min.-ig)
- Környezeti hőmérséklet max.: 80 °C
- Anyag: rozsdamentes acél
- Csomagolási egység: 10 db/doboz

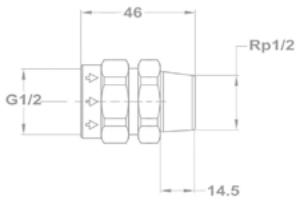

Gömbcsap hőhatásra záró biztonsági szeleppel

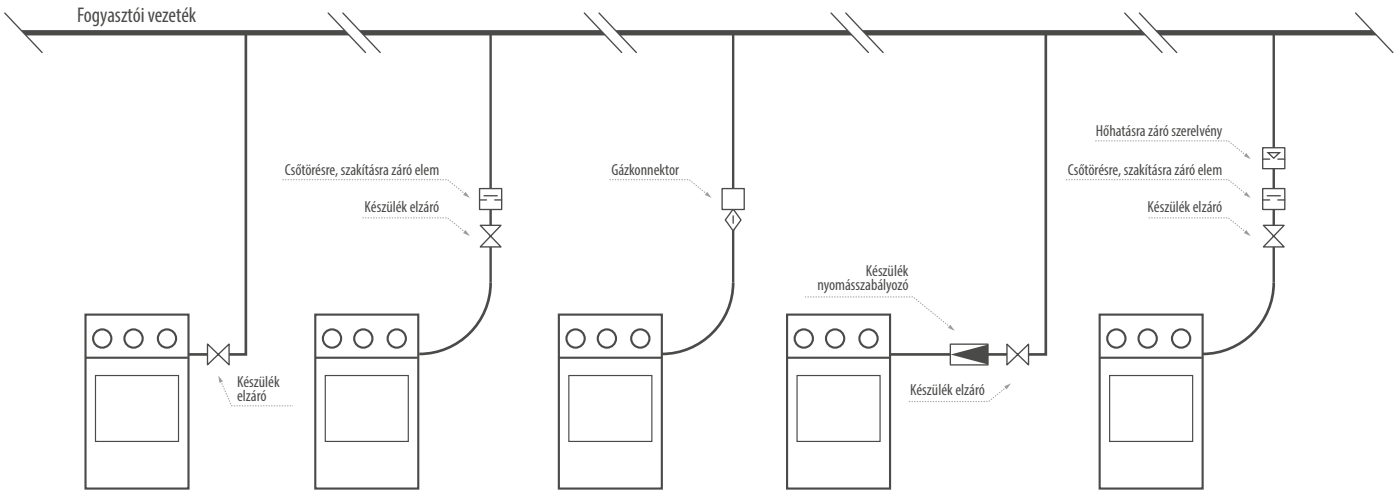

Fém cső fix kötésével	Nem éghető anyagú hajlékony cső kötésével	Készülék nyomásszabályozóval és fém cső fix kötésével	Éghető anyagú hajlékony cső kötésével

- „Éghető anyagú hajlékony vezeték alkalmazása esetén, hőhatásra záró szerelvényt és csőtörésre záró szerelvényt kell a gázfogyasztó készülék főelzáró elé beépíteni” (MBSZ 1/2020 (I.13.) Korm. rendelet)
- A biztonsági szelep tűz esetén automatikusan lezárja a gázvezetéket, megakadályozza a gáz kiáramlását. Alkalmazható földgázra, városi gázra és gázfázisú PB gázra.

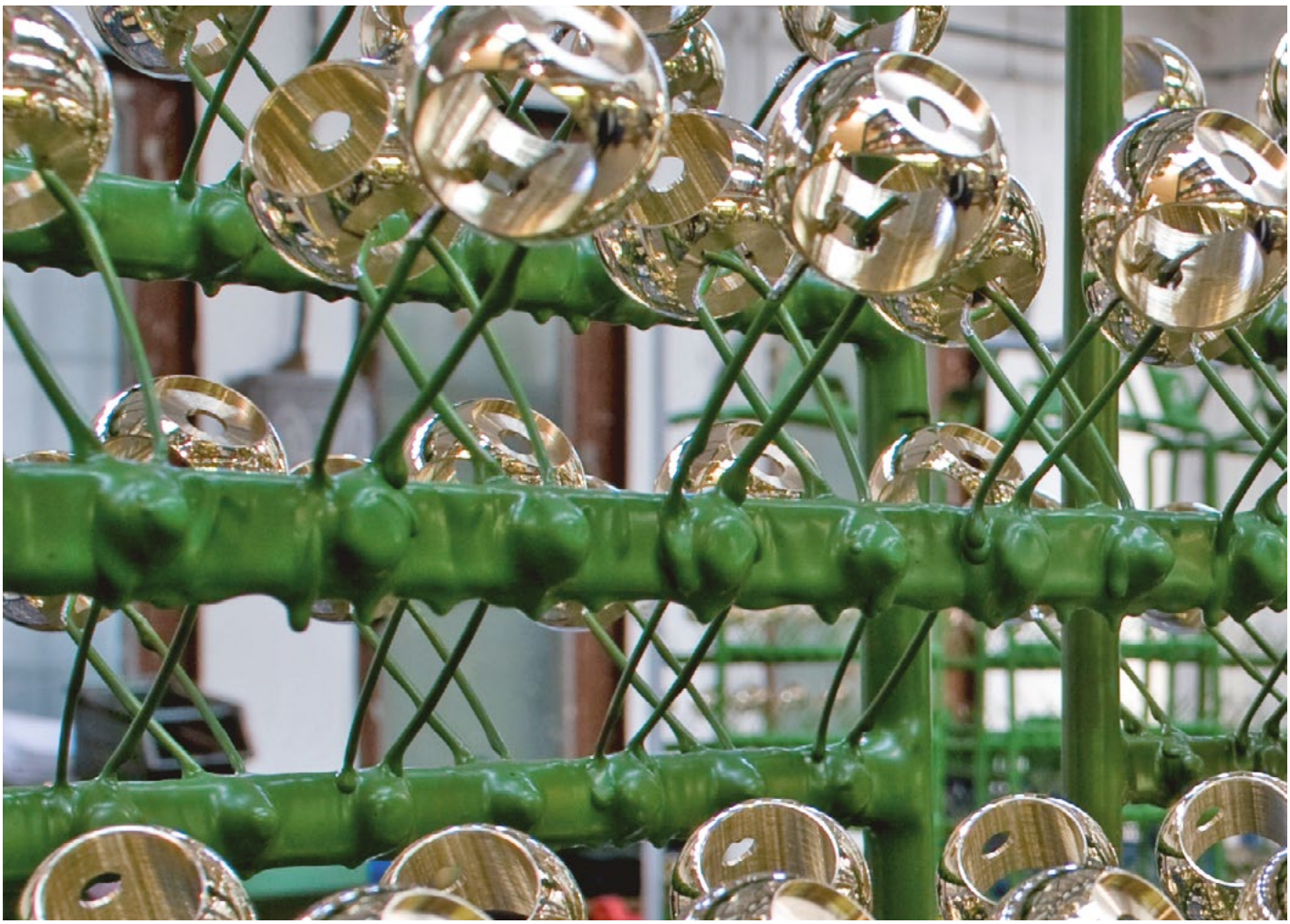

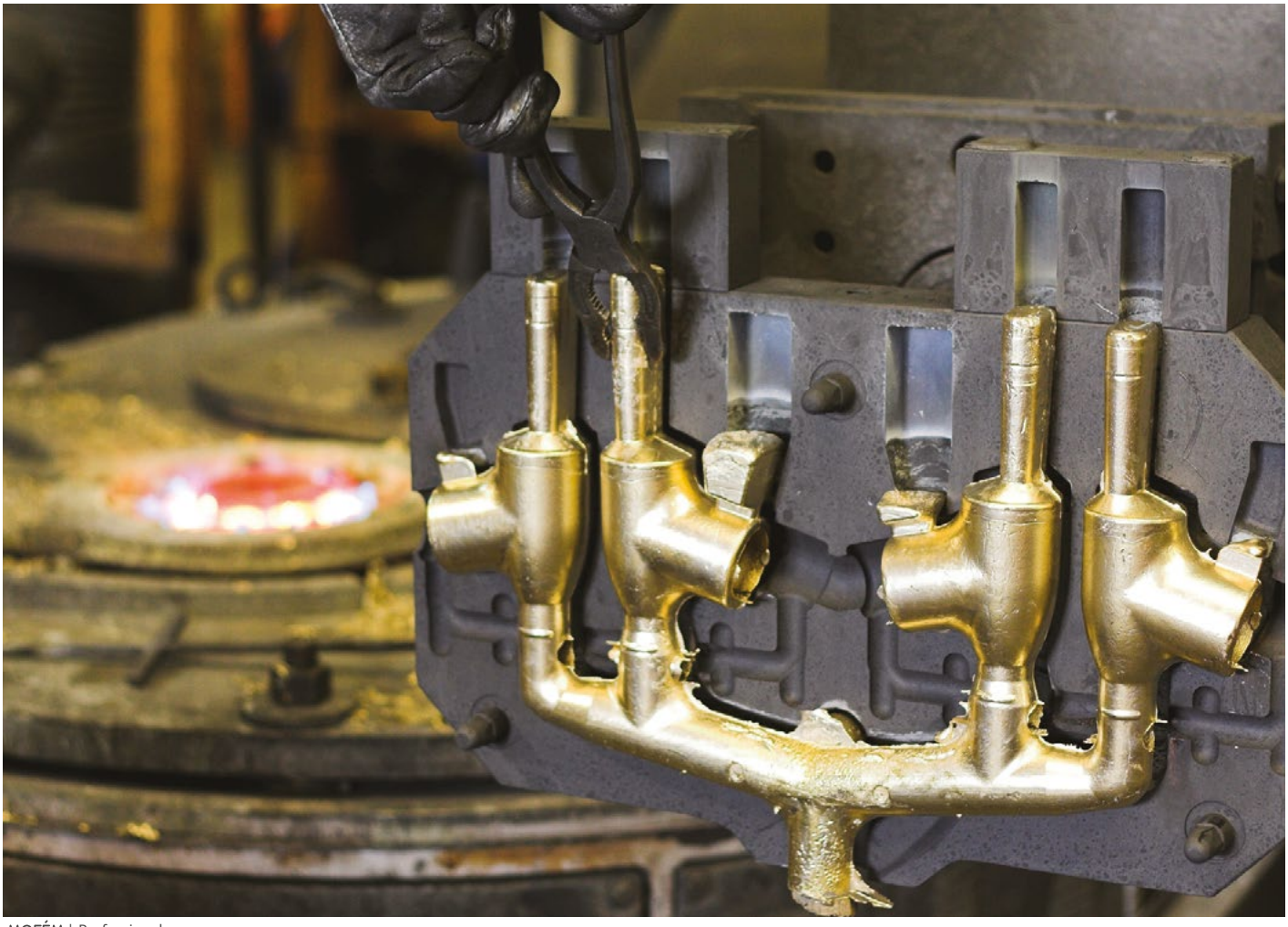

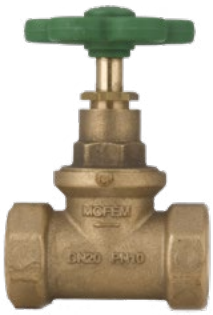

Vízátesztő szelep

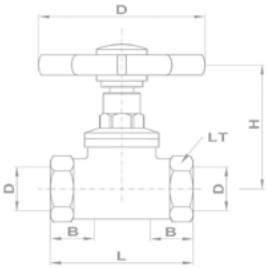

Névleges méret		Jellemző méretek mm-ben			Víznyomáscsökkentő
mm	inch	L	H	D	Kód
15	**1/2"**	56	50	53	111-0005-00
20	**3/4"**	70	60	56,1	111-0006-01

Kerti locsoló szelep

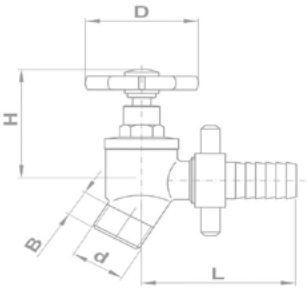

Névleges méret		Jellemző méretek mm-ben					Víznyomáscsökkentő
mm	inch	L	H	L	H	D	Kód
15	**1/2"**	65	40	8	1/2"	56,2	111-0001-00
20	**3/4"**	65	40	8	3/4"	56,2	111-0002-00
25	**1"**	65	40	12	1"	56,2	111-0003-00

PALL gyűrű:

- A Bernoulli-egyenlet értelmében, az áramvonalba épített terelő lemezek hatására lecsökken a statikus nyomás, ennek következtében kiválnak a rendszerből a légbuborékok és a szennyeződések.
- Kis méretű légbuborékok és szennyeződések a gyűrűk felületén megnőnek és összeállnak, majd a szerelvény felső illetve alsó részébe gyűlnek össze.

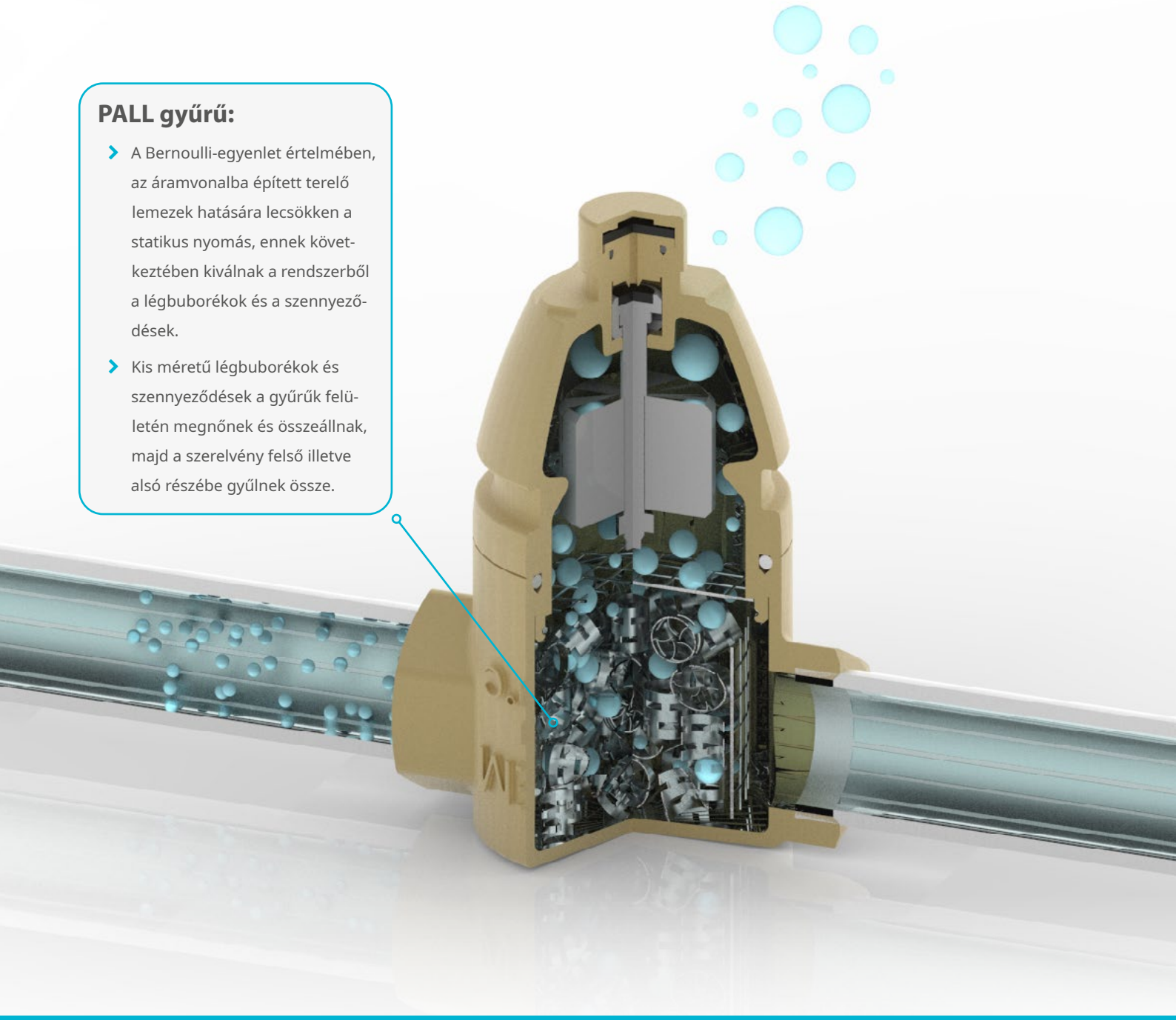

Lég- és iszapleválasztó

Kiemelt funkciók

Magas minőségű sárgaréz
Magas minőségű sárgaréz alapanyagból készül, megbízható működés.

Csökkenti az áramlási zajokat és a keringési zavarokat. Elkerülhetőek a korróziós károk (légbuborék leválasztó).

Minőségellenőrzés
A termékek 100%-os minőségellenőrzésen esnek át.

Használatával csökkentjük a rendszer karbantartási költségeket. Kazánvédelem (Iszapleválasztó beépítése nélkül a kazán garanciája elveszik.)

Egyszerű szerelés
Gyors és egyszerű szerelési rendszer (a legtöbb esetben elég egy 12 mm-es csavarkulcs).

Teljes méret és típusválaszték. Magyar fejlesztői munka és tapasztalt gyártástechnológia ötvözete.

Légleválasztó

- Zárt rendszerű fűtési rendszerekhez
- Maximális nyomás: 10 bar
- Maximális hőmérséklet: 120°C
- Légbuborék méret: min. 20-50 µm
- PALL gyűrűvel töltött fémkosár:
- Kis méretű légbuborékok a gyűrűk felületén nagyobb buborékokká állnak össze és a szerelvény felső részébe emelkednek fel.
- Beépítés: kazán után az előremenő vezetékre.

Csatlakozási méret: ¾" 118-0010-00

Csatlakozási méret: 1" 118-0007-00

Iszapleválasztó

- Zárt rendszerű fűtési rendszerekhez
- Maximális nyomás: 10 bar
- Maximális hőmérséklet: 120°C
- Légbuborék méret: min. 20-50 µm
- PALL gyűrűvel töltött fémkosár:
- Belépő víz sebessége lelassul, a szennyeződés részecskéi leesnek a szerelvény aljára. Gömbcsap megnyitásával lehet üríteni.
- Beépítés: kazán elé a visszatérő vezetékre.

Csatlakozási méret: ¾" 118-0011-00

Csatlakozási méret: 1" 118-0008-00

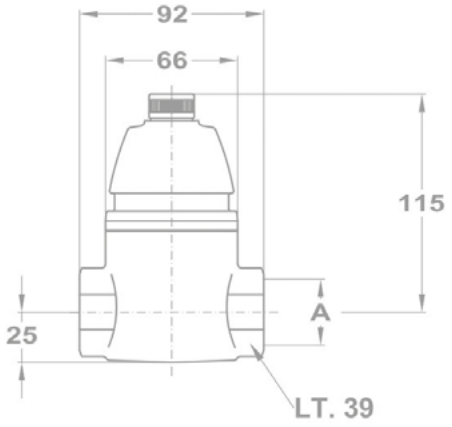

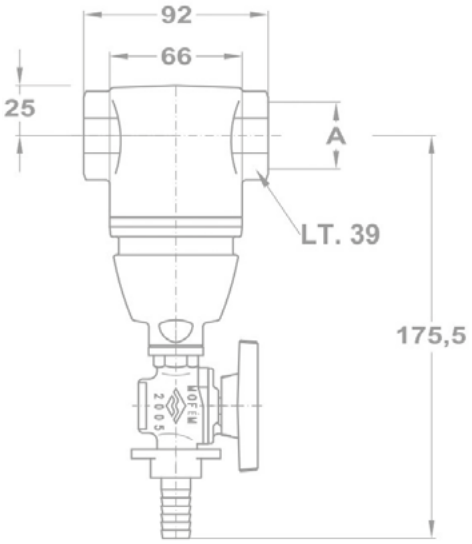

AHA 1/2” gömbcsap tömítőszett (víz):

273-0119-06

- 1 db „O” gyűrű 7.3x2.4 NBR70
- 1 db „O” gyűrű 29.1x1.6 NBR70
- 2 db tömítőelem 15 NBR85

AHA 1/4” és 3/8” gömbcsap tömítőszett (víz):

273-0118-06

- 1 db „O” gyűrű 7.3x2.4 NBR70
- 1 db „O” gyűrű 25.1x1.6 NBR70
- 2 db tömítőelem 10-es 3/8-os

AHA 3/4” gömbcsap tömítőszett (víz):

273-0120-06

- 1 db „O” gyűrű 7.3x2.4 NBR70
- 1 db „O” gyűrű 29.1x1.6 NBR70
- 2 db tömítőelem 15 NBR85

AHA 1” gömbcsap tömítőszett (víz):

273-0121-06

- 1 db „O” gyűrű 13.3x2.4 NBR70
- 1 db „O” gyűrű 49.5x3 NBR70
- 2 db tömítőelem 25 NBR85

AHA 5/4” gömbcsap tömítőszett (víz):

273-0122-06

- 1 db „O” gyűrű 13.3x2.4 NBR70
- 1 db „O” gyűrű 64.5x3 NBR70
- 2 db tömítőelem 32 NBR85
- 1 db támasztó gyűrű

AHA 6/4” gömbcsap tömítőszett (víz):

273-0123-06

- 1 db „O” gyűrű 16.8x2.4 NBR70
- 1 db „O” gyűrű 79.5x3 NBR70
- 2 db tömítőelem 40 NBR85
- 1 db támasztó gyűrű

AHA gömcsap fedél

- 1/4” - 3/8” **273-0134-06**
- 1/2” **273-0135-06**
- 3/4” **273-0136-06**
- 1” **273-0137-06**
- 5/4” **173-0040-00**
- 6/4” **173-0040-01**
- 2” **173-0040-02**

AHA gömbcsap golyó+szár

- 1 db szerelt gömbcsap golyó

Méretek:

- 1/4” - 3/8” gömbcsaphoz **273-0125-06**
- 1/2” gömbcsaphoz **273-0126-06**
- 3/4” gömbcsaphoz **273-0127-06**
- 1” gömbcsaphoz **273-0128-06**
- Vízfőcsaphoz **273-0129-06**

AHA gömbcsap golyó+szár

- 1 db szerelt gömbcsap golyó
- Tömítőszett

Méretek:

- 5/4” gömbcsaphoz **173-0040-04**
- 6/4” gömbcsaphoz **173-0040-05**

AHA 2” gömbcsap tömítőszett (víz):

273-0124-06

- 1 db „O” gyűrű 19.2x3 NBR70
- 1 db „O” gyűrű104.5x3 NBR70
- 2 db tömítőelem 50 NBR85
- 1 db gömbcsap golyó+szár

Fordítókar

- 1 db piros fordítókar
- AHA 1/2” kazántöltőhöz
  175-0012-00
- AHA 3/4” kazántöltőhöz
  175-0013-00

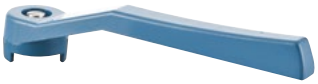

Fordítókar

- 1 db kék fordítókar
- AHA 2” gömbcsaphoz
  175-0011-00
- AHA 6/4” gömbcsaphoz
  175-0010-00

Fogantyú gömb

- 1 db kék fogantyú
- AHA 1” és 5/4” gömbcsaphoz
  175-0009-00
- AHA 3/4” gömbcsaphoz
  175-0008-00
- AHA 1/4”, 3/8” és 1/2” gömbcsaphoz
  175-0007-00

Felsőrész fogantyúval

- Vízáteresztő szelephez 1/2”
  173-0040-03
- Vízáteresztő szelephez 3/4”
  173-0040-06

Tömlőcsatlakozás

- 1 db tömlőcsatlakozó
- 1 db fülesanya

- 1/2” kazántöltőhöz, kerti locsoló szelephez
  173-0040-07
- 3/4” kazántöltőhöz, kerti locsoló szelephez
  173-0040-08

Toldat

- 1 db toldat, anya és alátét

- 1/2” KB gömbcsaphoz
  173-0040-09
- 3/4” KB gömbcsaphoz
  173-0040-10
- 1” KB gömbcsaphoz
  173-0040-11

Teka Csoport

A Teka Csoport vállalatai 37 országban vannak jelen, melyek Teka mosogatókat és berendezéseket 5 kontinens 125 országában értékesítenek.

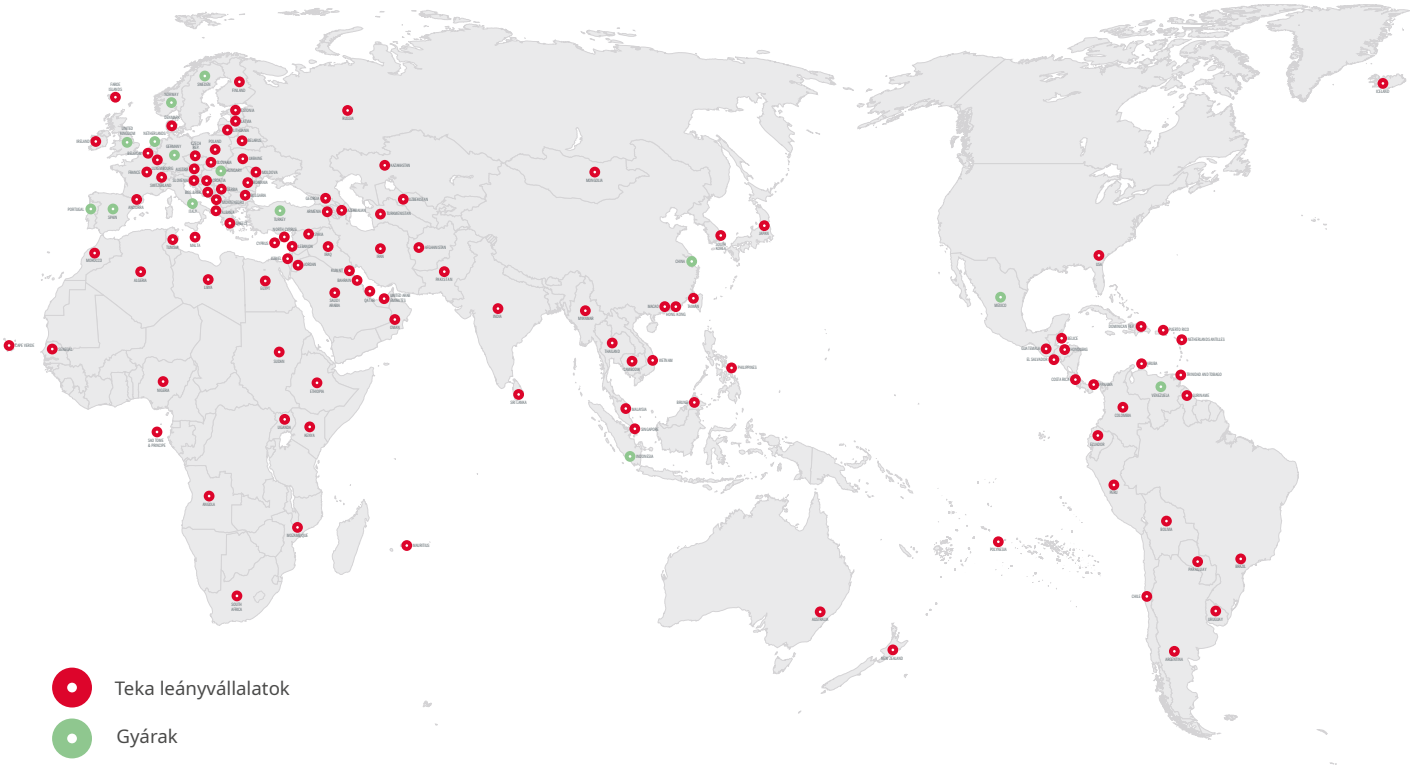

Konyha és Fürdőszoba

A Konyha & Fürdőszoba divízió a Teka Csoport legnagyobb üzleti egysége. 17 európai, amerikai és ázsiai gyárával a divízió Európa vezető rozsdamentes acél mosogató és konyhai berendezés (sütők, főzőlapok, páraelszívók stb.) gyártója. A Teka széleskörű és integrált konyhatechnikai és fürdőszobai megoldásokat nyújt.

Professzionális konyha

A Professzionális Konyha Divízió sztenderd és egyedi gyártású konyha- és vendéglátóipari elrendezéseket tervez, gyárt és értékesít szállodaláncok, éttermek, oktatási központok, repterek és sport klubok számára. A magas színvonalú technológiának és dizájnnak köszönhetően a presztízs szektorban vívott ki magának elismerést, melyet az elnyert Küche Award díj is tanusít.

Konténer

Ez a divízió a magas minőségű rozsdamentes konténerek gyártására specializálódik. A világon minden 3. söröshordót a Teka gyártja. A 35%-os világpiaci részesedéssel a szektor vezető vállalata. A konténer divízió partnerei közt megtalálhatók a világ legjelentősebb sörgyárai, gyógyszer- és élelmiszeripari vállalatai. A konténer divízió 5 literes hordóktól a 10.000 literes tároló tartályokig gyárt és értékesít termékeket.

Teka Magyarország Zrt. (Mofém)

A Teka Magyarország Zrt. Magyarország piacvezető fényes szerelvény gyártója, a víz és gázfelhasználású golyóscsapok egyik legnagyobb európai előállítója, a Teka konyhatechnikai termékek hazai forgalmazója.

Valamennyien a Teka Magyarországnál, köszönjük vásárlóinknak, hogy termékeinket választották és választják nap mint nap! Köszönjük partnereinknek, hogy nem csak termékeinkben, de bennünk is bíztak és bíznak! Köszönettel tartozunk azért a nagyszerű tradícióért, melyet elődeink hagytak ránk és azon dolgozunk, hogy méltóképpen adhassuk azt tovább utódainknak!

Ötletektől a megvalósításig

Fekete Gyula – konstruktőr, termékfejlesztő szakmérnök

Fekete Gyula

Fekete Gyula elismert konstruktőr gyártmányfejlesztő 1986-tól dolgozik a MOFÉM teamnek. Konstruktőrünk részt vett a Flexum gömbcsap család tervezésében, mely 2008-ban elnyerte a Magyar Terméknagydíj címet. A Mofém panelkorszerűsítési programjának vezető tervezője, mely korszerű megoldásokat kínál a régi panelházak felújítására. Túl a különböző műszaki és technikai megoldásokon, számos dizájntervezésben is részt vett, ilyen például a Junior ECO család formai elődje a Delfin egykaros csaptelep család, vagy az Infra érzékelős és termosztátos csaptelepek. Nevéhez fűződik a Junior család legújabb generációja a JUNIOR EVO egykaros csaptelep formatervének kidolgozása, az új család konstrukciós megalkotása.

A Pro csaptelep család tervezése is az ő nevéhez fűződik.

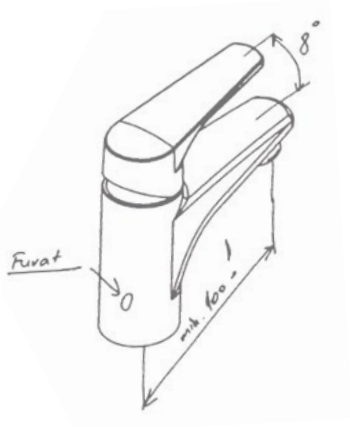

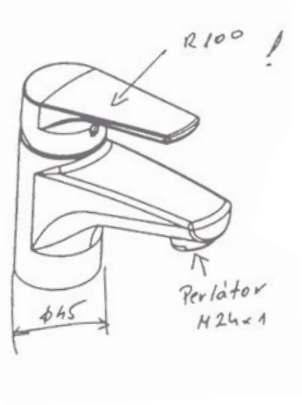

Gyártási folyamat

1

ÖNTÉS

Számítógép által vezérelt öntőgépek állandó és homogén minőséget garantálnak.

2

FORGÁCSOLÓ ÜZEM

Az öntött darabokat korszerű CNC transzfergépek forgácsolják.

3

CSISZOLÓ ÜZEM

A csiszolási folyamatot robot technológia automatizálja, így biztosítva az állandó minőséget.

4

GALVANIZÁLÓ ÜZEM

Teljesen automatizált galvanizáló üzem, mely a legkomolyabb környezetvédelmi technológiákkal van felszerelve.

5

SPECIÁLIS FELÜLETEK

Magas ellenálló képességű lakkok és más újgenerációs felületek, mint a foszforeszkáló festékek és a nanotechnológia.

6

SZERELŐ ÉS CSOMAGOLÓ ÜZEM

A szerelő üzem a működési és szivárgási teszteket a termékek 100%-án elvégzi. A termékek és az alkatrészek gondosan előkészített védőcsomagolásba kerülnek.

Ikonok

Nyitási tartomány 90°

A vezérlőegység a fogantyú függőleges pozíciójában megnyitva csak hideg vizet ad, energiát megtakarítva. A 90°-os nyitási tartomány lehetővé teszi a csaptelep közvetlenül a fal mellé történő elhelyezését.

MOFÉM ECO Click

A MOFÉM ECO Click egy olyan víztakarékos rendszer, ahol a fogantyú félig nyitott állásnál a vezérlőegység megütközik és teljes vízáramlás 50%-át engedi át. A fogantyú tovább nyitásával teljes víz átfolyás érhető el.

Biztonságos érintés rendszer

Bizonyos modelljeink tartalmazzák ezt az extra biztonsági elemet a még magasabb fokú védelem elérése érdekében.

Könnyű tisztítás

Távolítsa el a keletkezett vízkövet, egyszerűen a fúvókák benyomásával.

Gyors és egyszerű szerelés

Gyors és egyszerű szerelési rendszer (a legtöbb esetben elég egy 12 mm-es csavarkulcs).

Környezetvédelem

A termosztátos csaptelepek segítségével vizet és energiát takaríthatunk meg, így védve a környezetet.

Gyermekvédelem

Az összes termosztátos csaptelepünk 38ºC-on hőmérséklet stop funkcióval van ellátva. Ez az eszköz megakadályozza a nemkívánt hőmérsékletingadozást, így csökkentve a forrázás kockázatát. Gondoskodunk Ön és családja védelméről!

Teleszkópos zuhanyrendszer

Minden Mofém teleszkópos zuhanyrendszer teleszkópos zuhanyrúddal van felszerelve, melynek segítségével könnyedén beállítható a kívánt magasság.

Touchless technológia

Az érintésmentes technológiának köszönhetően M-Tronic csaptelepeink működtetése érintés nélkül történik, ezzel is csökkentve a fertőzésveszély kockázatát és a baktériumok lerakódását a kezeken.

Ultra Slim zuhanyfej

2mm vastagságú rozsdamentes acél zuhanyfej.

Anti-twist

Az anti-twist rendszerrel elkerülheti a zuhany gégecső kellemetlen összetekeredését.

Lehúzható zuhanyfej

Lehúzható konyhai zuhanyfej, a kényelmes használatért.

Kihúzható zuhanyfej

Kihúzható konyhai zuhanyfej, a kényelmes használatért.

Vízmegtakarítás

UP TO 50%

A mosdó csaptelep olyan perlátort tartalmaz, mely a vízfogyasztást 7,5-9 l/percre redukálja.

Vízmegtakarítás

UP TO 60%

A mosdó csaptelep olyan perlátort tartalmaz, mely a vízfogyasztást 5l/percre redukálja.

Hosszú élettartam

A Mofém flexibilis bekötőcsövek kialakítása és alapanyaga lehetővé teszi, hogy a termékek sok idő elteltével is biztonságosan működjenek.

2in1

Kettő az egyben kád-mosdó csaptelepeink kis méretű fürdőszobák esetén adnak megoldást a kád és a mosdó töltésére egyetlen csaptelep használatával.

Könnyen tisztítható

A krómozott sárgaréz felületekeknek köszönhetően a kiegészítők a csaptelepekkel megegyező módon tisztíthatóak.

Forrázás védelem

A forrázás védelemmel ellátott kartussal felszerelt mosdóink használatával felejtse el a magas hőmérsékletű víz okozta forrázásokat!

Széles beépítési mérettartomány

Az állítható füleknek és a dobozon kialakított 27 mm-es beépítési tartománynak köszönhetően biztosítja a könnyű szerelést.

Alkatrészprogram

A megjelölt termékekhez alkatrészeinket átlátható rendszerben, bliszterezett csomagolásban pultra helyezhető kínáló falakkal biztosítjuk az üzletekben.

Vandálbiztos

Vandálbiztos, magas ellenállóképességű perlátor, melyet nagyon nehéz megrongálni.

35 mm alacsony

Ezzel az ikonnal jelzett termékeink 35 mm alacsony kartussal vannak szerelve.

35 mm magas

Ezzel az ikonnal jelzett termékeink 35 mm magas kartussal vannak szerelve.

40 mm alacsony

Ezzel az ikonnal jelzett termékeink 40 mm alacsony kartussal vannak szerelve.

40 mm magas

Ezzel az ikonnal jelzett termékeink 40 mm magas kartussal vannak szerelve.

35 mm alacsony non-standard

Ezzel az ikonnal jelzett termékeink standard kartusunktól eltérő 35 mm alacsony kartussal vannak szerelve.

35 mm magas non-standard

Ezzel az ikonnal jelzett termékeink standard kartusunktól eltérő 35 mm magas kartussal vannak szerelve.

2x45° kartus

Ezzel az ikonnal jelzett termékeink 2x45°-os nyitási tartományú kartussal vannak szerelve.

HOGYAN TISZTÍTSUK
A CSAPTELEPET?

A higiénia és a fürdőszobai felületek tisztántartása a mindennapok elengedhetetlen része. Az állandó használat miatt ezek takarítása nélkülözhetetlen. A tökéletes hatás elérése érdekében mindössze néhány egyszerű lépést kell követni.

Ne használjon csiszoló tisztító termékeket, különösen ne dörzsfelületű szivacsot, mert ezek kárt okozhatnak a felületen.

A felületi foltok eltávolítására ne használjon sót, vagy maró, savtartalmú tisztítószereket. Tartós kárt okozhatnak.

502-0040-01

A legtöbb esetben vízzel, folyékony szappannal, vagy speciálisan erre a célra kialakított termékkel tisztíthatjuk a csaptelepet. A citromlé hatékony, otthon elkészíthető szer a vízkőmaradványok eltávolítására.

A makacsabb foltokat folyékony fémtisztítóval és puha ronggyal távolíthatja el. A karcolások és a leginkább károsodott felületek tisztításához alkalmazzon fém-restauráló szert.

Bármilyen zsírtartalmú folt mosogatószerrel eltüntethető.

A krómozott csaptelepek nedves kendővel tisztíthatók. A kendővel dörzsölje szárazra a felületet.

Hogyan kezeljük a vízkőlerakódásokat?

A Mofém Active vízkőoldó tisztítószere alkalmas vízköves, szennyezett, zsíros és szappanfoltos felületek tisztítására. A biológiailag lebomló, citromsav alapú tisztítószer speciálisan csaptelepekre és fürdőszobai kiegészítőkre lett kifejlesztve. Az ergonomikusan kialakított szórófejes flakonnak köszönhetően pedig kényelmes használatot biztosít.

ECO PROGRAM

A Mofém termékek fejlesztése során nagy hangsúlyt fektetünk a víz- és energiatakarékossági szempontokra. A környezettudatos gondolkodás minden termékkörünknél megjelenik:

MOSDÓ CSAPTELEPEK

ECO PERLÁTOROK Vízkőmentes átfolyás szabályozó és korlátozó elemek, melyekkel akár vízfogyasztásának 60%-át is megtakaríthatja.
FORRÁZÁS VÉDELEM Forrázás elleni védelemmel és hőmérséklet korlátozással ellátott kerámia vezérlőegység.

TERMOSZTÁTOS CSAPTELEPEK

ECO gomb és biztonsági hőmérséklet stop 38°C-on funkciónak köszönhetően a víztakarékosság mellett a forrázás védelemről is gondoskodnak a Mofém termosztátos csaptelepek.

MOSOGATÓ CSAPTELEPEK

A MOFÉM ECO Click egy olyan víztakarékos rendszer, ahol a fogantyú félig nyitott állásnál a vezérlőegység megütközik és teljes vízáramlás 50%-át engedi át. A fogantyú tovább nyitásával teljes víz átfolyás érhető el.

ZUHANYOK

Átfolyás szabályozó szelep, melynek segítségével zuhanyzás közben is spórolhat a vízzel anélkül, hogy Ön ezt észrevenné.

ELEKTRONIKUS CSAPTELEPEK

A Mofém M-TRONIC csaptelepek három lépcsős víztakarékossági rendszerrel rendelkeznek:

1. ECO perlátorok: a speciális átfolyás korlátozó elemekkel vízfogyasztásának akár 50%-át megtakaríthatja.

2. Az érzékelő szenzornak köszönhetően a csaptelepből csak addig folyik a víz, amíg szükség van rá. Amint nem érzékel mozgást, egyből elzár.

3. A biztonsági időkorlát garantálja, hogy a csaptelep nem marad nyitva és nem csöpög a használat után.

MŰKÖDÉSI ÉLETTARTAM

	MOFÉM	EURÓPAI NORMA
Felsőrészek	**+500.000** elforgatás	200.000 elforgatás
Keramikus vezérlőegységek	**+350.000** elforgatás	70.000 elforgatás
Kifolyócsövek	**+300.000** elforgatás	80.000 elforgatás
Zuhanyváltók	**+100.000** elforgatás	30.000 elforgatás

JELLEMZŐK, TULAJDONSÁGOK

Kerámia vezérlőegység

A forrázás védelemmel ellátott kartussal felszerelt mosdóink használatával felejtse el a magas hőmérsékletű víz okozta forrázásokat! A kartus precíz és megbízható hőmérséklet szabályozást tesz lehetővé, emellett a korlátozó elemnek köszönhetően a melegvíz előállításához szükséges energia is megtakarítható.

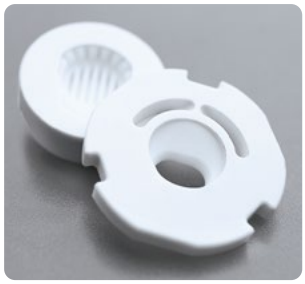

Kerámia lemezek

Minden Teka keramikus vezérlőegység magas ellenállóképességű szinterezett kerámialemezeket tartalmaz. A tárcsák porózus felülete tovább megtartja a kenőanyagot és finomabb, lágyabb mozgást eredményez, meghosszabítva ezáltal a csaptelep élettartamát. A működtetést végző elem el van szigetelve a víztől, így biztosítva a folyamatos kenést.

Felsőrészek

Mofém - kerámiás felsőrész (Treff és Golf család)
Kerámiás felsőrészeink pontosabb szabályozást biztosítanak, és enyhítik a túlnyomás hatását. A zajcsökkentő szűrő mérsékli a zajszintet a normál szintre anélkül, hogy a víz útját befolyásolná. Megfelel az UNE EN 200 norma követelményeinek.

Felsőrészek

Mofém – Hagyományos felsőrész (Eurosztár család)
Hagyományos felsőrészeinkben súrlódásmentes gumigyűrűk végzik a vezérlést. A felsőrész konstrukciójából adódóan állandó kenést biztosít. A kenőanyag nem oldódik ki a vízben és élő szervezetre ártalmatlan.

PERLÁTOROK

UP TO 50%

UP TO 60%

A **Mofém** egykaros mosdó csaptelepek kiemelkedő vízmegtakarítási tulajdonságokkal bírnak. A vízáramlás szabályozós perlátoroknak köszönhetően típustól függően 50% vagy akár 60% vízmegtakarítást is elérhetünk velük.

Az új generációs **HONEYCOMB**® típusú perlátor olyan speciális műanyagból készült, ami meggátolja a vízkő lerakódását. Kialakítása vandálbiztos, hiszen a sugárvezető része és a perlátor ház egy egységet képez.

A **Coin Slot** perlátorral tökéletes vízsugár érhető el. Nem kell speciális szerszám a szereléséhez. Az érme alakú kialakítással a közepén elegendő egy érme a perlátor ki- és beszereléséhez. A **HONEYCOMB**® struktúrának köszönhetően tisztán tartása is egyszerű.

FLEXIBILIS BEKÖTŐCSÖVEK

Flexibilis bekötőcsöveink a legszigorúbb európai minőségellenőrzési hatóságok követelményeit is teljesítik. A bekötőcsöveket kívülről rozsdamentes acélháló erősíti. A nikkelezett sárgaréz csatlakozók nem oxidálódnak, a csatalakozók vízzáróságát beépített O-gyűrűk biztosítják.

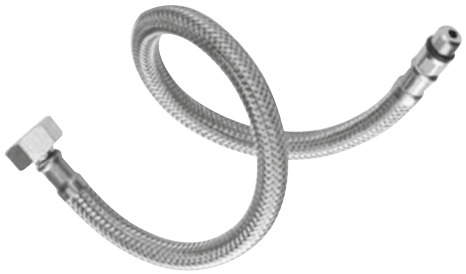

MINŐSÉGI TANÚSÍTVÁNYOK

HOLLANDIA

OROSZORSZÁG

MAGYARORSZÁG

MAGYARORSZÁG

Bemutatófalak

Mofém asztali bemutatófal
509-0003-93

Méretek (mm):
400 | 380 | 180

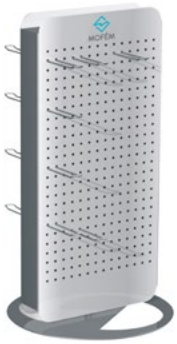

Forgatható bemutatófal
509-0003-69

Méretek (mm):
340 | 730 | 400

Mosogató és mosdó csaptelep bemutatófal
509-0003-92

Méretek (mm):
900 | 450 | 450

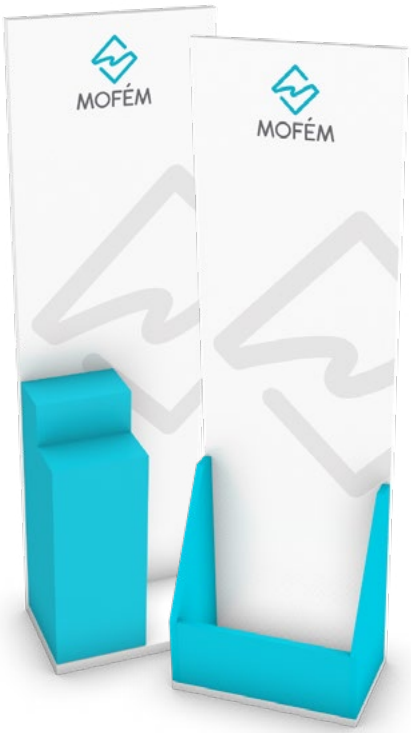

Mofém csaptelep bemutatófal
509-0003-91

Méretek (mm):
2030 | 650 | 335

Zuhanytartó doboz boxszal
509-0013-91

Dupla dobogóval
509-0023-91

Mofém Zuhanyprogram és Fiesta bemutatófal
509-0003-23

Méretek (mm):
2170 | 660 | 380

Linear bemutatófal
509-0003-94

Méretek (mm):
1400 | 555 | 263

Jelen katalógus a kiadásának az időpontjában aktuális kínálatot tartalmazza. A gyártó a katalógus szerkesztésének lezárta után termékskáláját, a termékek jellemzőit megváltoztathatja. A katalógusban szereplő képek, illusztrációk, ábrák, színek, leírások és műszaki adatok tájékoztató jellegűek. A gyártó fenntartja magának a jogot, hogy a termékeken és műszaki paraméterein változtasson. Ezért kérjük kedves vásárlóinkat, hogy a termékek megrendelése előtt azok méretéről, műszaki paraméteréről, egyéb jellemzőiről és tartozékairól érdeklődjenek a kereskedőknél.
Fontos figyelmeztetés! A termékek beépítését megelőzően minden esetben győződjenek meg a vásárolt termék pontos méretéről, és a beépítést bízzák kereskedők által ajánlott szakemberre, mert a katalógusban szereplő méretek és egyéb adatok a termék fejlesztése miatt és egyéb okokból változhatnak. Ezen ajánlás figyelmen kívül hagyásából esetlegesen bekövetkező károkért a termék gyártóját és forgalmazóját felelősség nem terheli.
A nem rendeltetésszerű használat miatt bekövetkezett meghibásodásokért a termék gyártóját és forgalmazóját felelősség nem terheli. A katalógus egésze, vagy annak egyes részletei jogvédelem alatt állnak, melyek a jogtulajdonos, illetve a Teka Magyarország Zrt. előzetes engedélye nélkül haszonszerzési céllal nem használhatók fel. A katalógusban előforduló esetleges elírásokért, nyomdai hibákért a Teka Magyarország Zrt-t felelősség nem terheli.
További információk: www.mofem.hu

Index

kódszám	oldal
23.121.28.00	15, 105
23.122.28.00	15, 105
23.171.28.00	16, 105
23.231.28.00	16, 105
23.232.28.00	16, 105
23.241.28.00	16, 105
23.342.28.50	15, 105
23.346.28.50	15, 105
23.622.28.00	15, 105
23.913.28.00	16, 87, 105
23.915.28.00	16, 88, 105
23.938.28.00	16, 88, 105
23.939.28.00	16, 88, 105
25.201.28.00	31, 109
25.202.28.00	33, 73, 117
25.376.29.00	29, 108
25.915.29.00	36, 96, 110
25.994.29.00	36, 96, 110
25.996.29.00	36, 96, 110
32.322.28.50	19, 106
32.362.28.50	19, 106
40.121.28.00	11, 104
40.122.28.00	11, 104
40.171.28.00	12, 104
40.231.28.00	12, 104
40.232.28.00	12, 104
40.241.28.00	12, 104
40.342.28.50	11, 104
40.346.28.50	11, 104
40.622.28.00	11, 104
40.913.28.00	12, 87, 104
40.938.28.00	12, 87, 105
40.978.28.00	12, 87, 105
40.994.28.00	12, 87, 105
51.121.28.00	9, 104
51.122.28.00	9, 104
51.231.28.00	9, 104
51.232.28.00	9, 104
51.346.28.50	9, 104
51.356.28.50	9, 104
51.382.28.50	9, 104
51.386.28.50	9, 104
51.915.28.00	9, 87, 104
75.309.28.00	123
75.309.28.F0	123
75.309.28.G0	123
84.201.28.00	25, 108
84.202.28.00	25, 73, 117
84.382.28.00	23, 107
111-0001-00	169
111-0002-00	169
111-0003-00	169
111-0005-00	169
111-0006-01	169
113-0001-00	163
113-0002-00	163
113-0007-00	163
113-0009-00	163
113-0010-00	164
113-0018-00	163
113-0019-00	164
113-0023-00	164
113-0026-00	163
113-0034-00	163
113-0038-00	163
113-0045-00	164
113-0046-00	164
113-0047-00	164
113-0048-20	164
113-0049-20	164
113-0050-20	164
113-0051-00	163
113-0052-00	163
113-0053-00	163
113-0065-10	166
113-0066-10	166
113-0067-10	166
113-0068-10	166
113-0069-10	166
113-0070-10	166
113-0074-10	166

kódszám	oldal
113-0074-35	167
113-0095-10	166
118-0007-00	171
118-0008-00	171
118-0010-00	171
118-0011-00	171
140-0017-00	45, 112
140-0018-30	45, 112
140-0020-30	45, 112
140-0187-30	45, 112
140-0189-30	45, 112
140-1251-06	41, 111
140-2198-00	59, 114
141-0013-30	45, 112
141-0094-00	59, 114
141-1301-00	41, 111
141-1351-00	41, 111
142-0010-30	46, 99, 112
142-0148-00	60, 99, 114
142-0151-00	46, 99, 112
142-1351-01	43, 98, 111
142-1351-02	43, 98, 111
142-1351-03	43, 98, 111
142-2152-00	60, 99, 114
143-0006-00	45, 112
143-0007-00	46, 74, 117
143-0109-00	59, 114
143-0110-00	114
143-0110-00	59
143-0111-00	59, 114
143-0115-00	59, 114
143-0118-00	135
143-0118-01	135
143-1301-00	41, 111
143-1351-00	41, 111
145-2068-00	59, 114
145-2069-00	59, 114
145-2071-00	59, 114
146-0033-00	61, 103, 115
146-0034-00	61, 103, 115
146-0042-00	60, 103, 115, 140
146-0051-00	135
146-0052-00	135
146-1261-00	41, 103, 111, 140
150-0018-00	49, 112
150-0021-00	49, 112
150-0050-00	49, 112
150-0051-00	55, 113
150-0057-00	29, 108
150-0058-00	29, 108
150-0060-00	29, 108
150-0061-00	29, 108
150-0074-00	29, 108
150-0075-00	29, 108
150-0076-00	55, 113
150-0077-00	55, 113
150-1501-00	19, 106
150-1551-00	19, 106
150-1551-04	19, 106
150-1701-00	39, 111
150-1751-00	39, 111
150-1751-02	39, 111
150-1801-00	53, 113
150-1851-00	53, 113
150-1901-00	23, 107
150-1951-00	23, 107
150-1951-01	23, 107
151-0012-00	49, 112
151-0012-02	49, 112
151-0021-00	55, 113
151-0021-03	55, 113
151-0063-00	30, 108
151-0063-10	30, 108
151-0066-00	31, 109, 133
151-0068-00	55, 114
151-0069-00	55, 114
151-1501-00	19, 106
151-1551-00	19, 106
151-1551-10	20, 106, 133
151-1701-00	39, 111
151-1751-00	39, 111

kódszám	oldal
151-1801-00	53, 113
151-1851-00	53, 113
151-1901-00	23, 107
151-1951-00	23, 107
152-0023-00	50, 96, 113
152-0034-00	57, 98, 114
152-0035-00	57, 98, 114
152-0047-00	35, 95, 110
152-0048-00	35, 92, 109
152-0049-00	34, 95, 110
152-0050-00	34, 92, 109
152-0052-00	35, 93, 110
152-0052-01	35, 92, 110
152-0052-02	34, 92, 109
152-0052-03	34, 95, 110
152-0067-00	35, 95, 110
152-0069-00	34, 93, 109
152-0082-00	34, 92, 109
152-1551-02	20, 88, 106
152-1551-04	20, 91, 106
152-1551-06	20, 88, 106
152-1551-07	20, 88, 106
152-1851-00	53, 96, 113
152-1951-00	24, 91, 107
152-1951-01	24, 91, 107
152-1951-02	24, 91, 108
152-1951-03	24, 91, 107
153-0009-00	50, 113
153-0009-04	50, 113
153-0009-31	50, 113
153-0017-00	56, 114
153-0017-03	56, 114
153-0017-30	56, 114
153-0047-00	30, 109
153-0047-10	30, 109
153-0047-40	30, 109
153-0048-00	32, 74, 117
153-0049-00	33, 71, 116
153-0065-00	31, 109, 133
153-1501-00	19, 106
153-1551-00	19, 106
153-1551-01	20, 106
153-1551-10	20, 106, 133
153-1701-00	39, 111
153-1751-00	39, 111
153-1801-00	53, 113
153-1851-00	53, 113
153-1901-00	23, 107
153-1901-01	26, 70, 116
153-1901-02	27, 71, 116
153-1901-03	26, 70, 116
153-1951-00	23, 107
154-0047-00	30, 108
154-1701-00	39, 111
154-1901-00	23, 107
155-0044-00	56, 114
155-0044-01	56, 114
155-0050-00	31, 109
155-0050-10	31, 109
155-0069-00	31, 109
155-0070-00	31, 109
156-0001-00	83
156-0002-00	83, 100
156-0003-00	83, 100
159-0021-00	37, 110, 137
159-0022-00	37, 110, 137
159-0023-00	37, 110, 137
159-1501-00	21, 107, 137
159-1551-02	21, 107, 137
159-1551-06	21, 107, 137
160-0020-00	30, 63, 108, 115
160-0021-00	35, 63, 92, 109, 115
160-2004-02	60, 63, 115
160-2004-20	60, 63, 99, 115
161-0028-01	60, 63, 99, 115
161-0031-40	63, 95, 115
162-0001-00	103, 139
162-0002-00	103, 139
162-0005-00	103, 139
162-0006-00	61, 103
162-0007-00	103, 139

kódszám	oldal
162-0008-00	103, 139
163-0002-00	103, 139
163-0006-00	61, 103, 139
163-0010-10	140
163-0014-00	103, 140
163-0015-01	103, 139
164-0014-00	140
164-0015-00	140
164-0016-00	140
164-0017-00	140
165-0027-00	50, 141
165-0027-04	141
165-0027-05	141
165-0032-00	157
166-0002-00	141
166-0002-01	141
166-0007-00	141
166-0009-00	135
166-0010-00	135
168-0005-00	141
169-0001-00	31, 79
169-0002-00	31, 79
169-0003-00	78
169-0003-01	78
169-0003-02	78
169-0003-03	78
169-0014-00	125
169-0015-00	125
169-0017-00	125
169-0018-00	125
169-0020-00	125
169-0025-00	156
170-0005-00	31, 109, 133
170-0006-00	31, 109, 133
170-0009-00	33, 71, 116
170-1901-00	26, 70, 116
172-0001-00	31, 131
173-0030-00	150
173-0030-01	150
173-0030-02	150
173-0030-03	150
173-0030-04	150
173-0030-05	150
173-0030-06	150
173-0030-07	150
173-0031-00	151
173-0031-01	159
173-0032-00	151
173-0032-01	151
173-0032-02	151
173-0032-03	151
173-0032-04	151
173-0032-05	151
173-0032-06	151
173-0032-07	151
173-0032-08	151
173-0032-09	152
173-0032-10	152
173-0034-00	152
173-0034-01	152
173-0035-00	153
173-0035-01	153
173-0035-02	153
173-0035-03	153
173-0035-04	153
173-0036-00	154
173-0036-01	154
173-0036-02	154
173-0036-03	159
173-0036-04	159
173-0036-05	159
173-0036-06	159
173-0036-07	154
173-0036-08	154
173-0036-09	159
173-0036-10	154
173-0036-11	154
173-0036-12	154
173-0036-13	154
173-0036-14	154
173-0037-00	155

kódszám	oldal
173-0037-01	155
173-0037-02	155
173-0037-03	155
173-0037-04	155
173-0038-00	156
173-0038-01	157
173-0038-02	157
173-0038-03	157
173-0038-04	156
173-0038-05	157
173-0038-06	157
173-0038-08	157
173-0038-09	157
173-0038-10	156
173-0039-00	158
173-0039-01	159
173-0039-02	159
173-0039-03	157
173-0039-04	157
173-0039-05	159
173-0039-07	158
173-0039-08	157
173-0039-09	159
173-0040-00	172
173-0040-01	172
173-0040-02	172
173-0040-03	173
173-0040-04	172
173-0040-05	172
173-0040-06	173
173-0040-07	173
173-0040-08	173
173-0040-09	173
173-0040-10	173
173-0040-11	173
175-0001-00	78
175-0002-00	78
175-0003-00	77
175-0004-00	77
175-0005-00	78
175-0006-00	78
175-0007-00	173
175-0008-00	173
175-0009-00	173
175-0010-00	173
175-0011-00	173
175-0012-00	173
175-0013-00	173
175-0014-00	159
175-0014-02	78
180-7501-00	123
180-7501-03	124
180-7511-00	123
180-7511-03	124
180-7521-00	123
180-7521-03	124
182-7501-03	124
182-7511-03	124
182-7521-03	124
184-7501-00	125
184-7501-10	124
184-7511-10	124
230-0079-07	167
273-0009-06	156
273-0010-06	155
273-0011-06	150
273-0012-06	155
273-0013-06	150
273-0014-06	156
273-0015-06	155
273-0016-06	155
273-0017-06	150
273-0018-06	152
273-0019-06	152
273-0020-06	153
273-0021-06	153
273-0022-06	152
273-0023-06	152
273-0024-06	153
273-0025-06	153
273-0026-06	153

kódszám	oldal
273-0027-06	153
273-0028-06	153
273-0029-06	154
273-0030-06	154
273-0033-06	154
273-0034-06	156
273-0036-06	156
273-0037-06	156
273-0038-06	157
273-0039-06	151
273-0042-06	154
273-0043-06	154
273-0044-06	154
273-0047-06	154
273-0048-06	159
273-0049-06	158
273-0050-06	158
273-0051-06	159
273-0053-06	150
273-0054-06	150
273-0056-06	150
273-0057-06	150
273-0058-06	152
273-0059-06	157
273-0063-06	154
273-0064-06	157
273-0065-06	154
273-0067-06	158
273-0071-06	154
273-0077-06	157
273-0078-06	155
273-0079-06	156
273-0080-06	155
273-0081-06	155
273-0082-06	158
273-0083-06	158
273-0085-06	152
273-0086-06	152
273-0087-06	152
273-0088-06	151
273-0106-06	156
273-0107-06	156
273-0108-06	155
273-0109-06	152
273-0111-06	157
273-0112-06	153
273-0113-06	150
273-0118-06	172
273-0119-06	172
273-0120-06	172
273-0121-06	172
273-0122-06	172
273-0123-06	172
273-0124-06	172
273-0125-06	172
273-0126-06	172
273-0127-06	172
273-0128-06	172
273-0129-06	172
273-0134-06	172
273-0135-06	172
273-0136-06	172
273-0137-06	172
273-0141-06	153
273-0142-06	153
273-0148-06	131
273-0151-06	157
273-0153-06	151
273-0154-06	151
273-0155-06	152
273-0156-06	152
273-0157-06	151
273-0158-06	151
273-0160-06	152
273-0161-06	152
273-0162-06	152
273-0163-06	158
273-0164-06	158
273-0165-06	154
273-0166-06	154
273-0167-06	154

kódszám	oldal
273-0168-06	154
273-0169-06	157
273-0170-06	154
273-0173-06	159
273-0174-06	159
273-0177-06	155
273-0178-06	155
273-0182-06	158
273-0183-06	158
275-0031-07	76
275-0032-07	76
275-0033-07	76
275-0034-07	77
275-0035-07	77
275-0036-07	77
275-0037-07	77
275-0038-07	79
275-0039-07	79
275-0041-07	56, 61, 78
275-0042-07	78
275-0043-07	76
275-0054-07	79
275-0055-07	78
275-0059-07	32, 69, 74, 117
279-0076-08	75, 117
501-0002-00	129
501-0002-01	129
501-0002-02	129
501-0003-00	129
501-0003-01	129
501-0003-02	129
501-0004-00	129
501-0004-01	129
501-0004-02	129
501-1010-00	50, 81
501-1011-00	81
501-1012-00	81
501-1013-00	81
501-1020-00	56, 81
501-1021-00	81
501-1021-01	81
501-1022-00	56, 81
501-1022-01	81
501-1030-00	56, 81
501-1040-00	81
501-1040-01	81
501-1050-00	50, 81
501-1050-01	81
501-1060-00	81
501-1070-00	81
501-1071-00	50, 81
501-1072-00	81
501-1080-00	81
501-1080-01	81
501-1080-02	81
501-1081-00	80
502-0040-01	141, 180
509-0003-23	184
509-0003-69	184
509-0003-91	184
509-0003-92	184
509-0003-93	184
509-0003-94	184
509-0013-91	184
509-0023-91	184
533-0002-00	146
533-0002-01	146
533-0002-02	146
533-0002-03	146
533-0002-04	146
533-0002-05	146
533-0002-06	146
533-0002-07	146
533-0002-08	146
533-0002-09	146
533-0002-10	146
533-0002-11	146
533-0002-12	146
533-0002-13	146
533-0002-14	146
533-0002-15	146

kódszám	oldal
533-0003-00	143
533-0003-01	143
533-0003-02	143
533-0003-03	143
533-0003-04	143
533-0003-05	143
533-0003-06	143
533-0003-07	143
533-0003-08	143
533-0003-09	143
533-0003-10	143
533-0003-11	143
533-0003-12	143
533-0003-13	143
533-0003-14	143
533-0003-15	143
533-0003-16	143
533-0003-17	143
533-0003-18	143
533-0004-00	143
533-0004-01	143
533-0004-02	143
533-0004-03	143
533-0004-04	143
533-0004-05	143
533-0004-06	143
533-0004-07	143
533-0004-08	143
533-0004-09	143
533-0004-10	143
533-0004-11	143
533-0004-12	143
533-0004-13	143
533-0004-14	143
533-0004-15	143
533-0005-00	144
533-0005-01	144
533-0005-02	144
533-0005-03	144
533-0005-04	144
533-0005-05	144
533-0005-06	144
533-0005-07	144
533-0005-08	144
533-0005-09	144
533-0005-10	144
533-0005-11	144
533-0005-12	144
533-0005-13	144
533-0005-14	144
533-0005-15	144
533-0006-00	144
533-0006-01	144
533-0006-02	144
533-0006-03	144
533-0006-04	144
533-0006-05	144
533-0006-06	144
533-0006-07	144
533-0006-08	144
533-0006-09	144
533-0006-10	144
533-0006-11	144
533-0006-12	144
533-0006-13	144
533-0006-14	144
533-0007-00	145
533-0007-01	145
533-0007-02	145
533-0007-03	145
533-0007-04	145
533-0007-05	145
533-0007-06	145
533-0007-07	145
533-0007-08	145
533-0007-09	145
533-0007-10	145
652-0042-00	50, 96, 113
652-0072-00	57, 98, 114

Jegyzetek

MOFÉM

Teka Magyarország Zrt.
H-9200 Mosonmagyaróvár, Terv u. 92.

Vevőszolgálat: 06 80 474 574
Telefon: 06 96 / 574-500 • Fax: 06 96 / 574-501

info@teka.hu
www.mofem.hu • www.teka.com

MOFÉM

www.mofem.hu

R210406